apelsa

30 ANIVERSARIO

CATÁLAGO

DIRECCION

CARLOS BANDA		direccion@apelsa.es

PEDIDOS

EDUARDO VAZQUEZ	954356939	pedidos@apelsa.es

DPTO COMERCIAL

JOSE DE LA CUESTA	669871183	ventas@apelsa.es
MANUEL RUIZ-GRANADOS	643378736	ventas2@apelsa.es

GESTION COMERCIAL INTERN

LIDIA FERNANDEZ	673519094	comercial@apelsa.es

DEPARTAMENTO FINACIERO

REYES TORRES	954356939	administracion@apelsa.es

SERVICIO TECNICO

JOSE MARIA CORDOBES	954356939	
	663359751	info@apelsa.es
VENTURA RODRIGUEZ	954356939	
LUIS RUIZ RUIZ	673519131	taller@apelsa.es

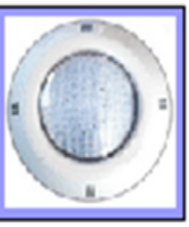

BOMBAS DE ACHIQUE

* Kona 400P M

* Kona V 750P M

* Bisa 750S M

* Bisa V 1100S M

BOMBAS PISCINAS

* Nox 20 - 25

* Nox 33 - 50 - 75 - 100 - 150

* Silen I

* Silen S

* Silen S2

* Silen Plus

* Multipool

* Wiper

* Nadorself

FILTROS Y COMPACTOS

* Filterkit

* Neat

ILUMINACIÓN

* Proyector extraplano Led 31 cm

* Lámpara cóncava

* Proyector extraplano Led 15 cm ABS

* Proyector extraplano Led 15 cm Inox

* Lámpara Par 56

* Proyector extraplano Led 25 cm

* Proyector nicho Led hormigón

CUADROS ELECTRICOS

* Cuadro simple y cuadro con transformador

* Cuadro de piscina digital

* Accesorios

DOSIFICACION

* Bomba dosificadora Orion Compact

* Serie ePOOL

* Serie eTWIN

* Serie eONE

CLORACIÓN SALINA

* Resilience

* Zodiac

ACCESORIOS DE PISCINAS

* Cascada

* Empotrados

* Escaleras

* Duchas

* Analizadores

BOMBAS SUMERGIBLES 6 - 8 -10"

BOMBAS DOSIFICADORAS DE PISTÓN

MATERIAL PARA TRATAMIENTO DE AGUA

* Descalcificador DENVER PLUS

* Osmosis Doméstica Puremax PUMP

* Proline Plus PUMP

DEPOSITOS DE MEMBRANA

* Pressure Wave

* Challenger

* SolarWave

* Charger

BOMBAS DE ACHIQUE

BOMBA DE DRENAJE PARA AGUA CLARA

KONA 400P M

Aplicaciones

Evacuación de aguas claras.
Vaciado de sumideros, fosos residenciales, depósitos de agua, etc.
Vaciado de emergencia en garajes o sótanos inundados.
Trasvase de agua desde depósitos y cisternas.

Materiales

Cuerpo bomba en plástico.

Límites de utilización

Profundidad máxima de inmersión: 7 m.
Temperatura máxima del líquido: 40 °C.
Paso máximo de sólidos: ø5 mm.

Equipamiento

Se suministra con 10 m de cable eléctrico H05RN-F y enchufe.
Con interruptor de nivel.
Entronque de salida en material plástico para varios diámetros de manguera

Curvas de funcionamiento a 2900 rpm

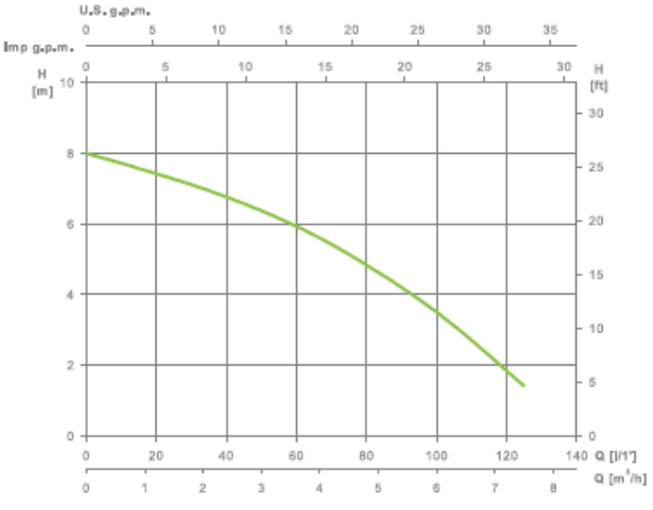

Características técnicas

KONA 400P M	
Intensidad	1,5 A
Potencia absorbida (P1)	400 W
Condensador	6 µF
Q máx.	7.000 l/h
H máx.	8,0 m
IP	68
Prof. máx. inmersión	7 m
Diámetro impulsión	1 1/2"
Código producto	210136
EAN	8421535173007
Medidas	320 (Alt) x 154 (A) mm
Peso	4,5 kg

Modelo	Potencia	Código
KONA 400P M	400 Kw	210136

BOMBA DE DRENAJE PARA AGUA SUCIAS

KONA V 750P M

Aplicaciones

Para drenaje de aguas cargadas y sucias, y pequeñas instalaciones de depuración.

Materiales

Cuerpo bomba en plástico.

Límites de utilización

Profundidad máxima de inmersión: 7 m.

Temperatura máxima del líquido: 40 °C.

Paso máximo de sólidos: ø35 mm.

Equipamiento

Se suministra con 10 m de cable eléctrico H05RN-F y enchufe.

Con interruptor de nivel.

Entronque de salida en material plástico para varios diámetros

de manguera

Curvas de funcionamiento a 2900 rpm

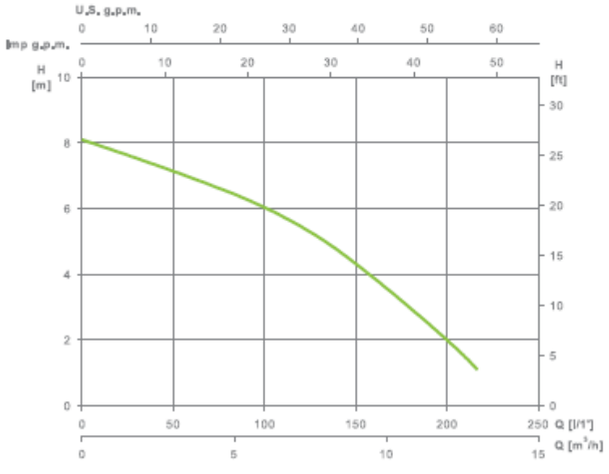

Características técnicas

KONA V 750P M	
Intensidad	2,6 A
Potencia absorbida (P1)	750 V
Condensador	8 µF
Q máx.	13.000 l/h
H máx.	8,0 m
IP	68
Prof. máx. inmersión	7 m
Diámetro impulsión	1 1/2"
Código producto	210137
EAN	8421535173014
Medidas	369 (Alt) x 162 (A) mm
Peso	6,25 kg

Modelo	Potencia	Codigo
KONA V 750P M	750 V	210137

BOMBA DE DRENAJE PARA AGUA CLARA

BISA 750S M

Aplicaciones

Vaciado de sumideros, fosos residenciales, depósitos de agua,
etc.
Vaciado de emergencia en garajes o sótanos inundados.
Trasvase de agua desde depósitos y cisternas.

Materiales

Cuerpo bomba en acero inoxidable.

Límites de utilización

Profundidad máxima de inmersión: 7 m.
Temperatura máxima del líquido: 40 °C.
Paso máximo de sólidos: ø5 mm.

Equipamiento

Se suministra con 10 m de cable eléctrico H05RN-F y enchufe.
Con interruptor de nivel.
Entronque de salida en material plástico para varios diámetros
de manguera.

Curvas de funcionamiento a 2900 rpm

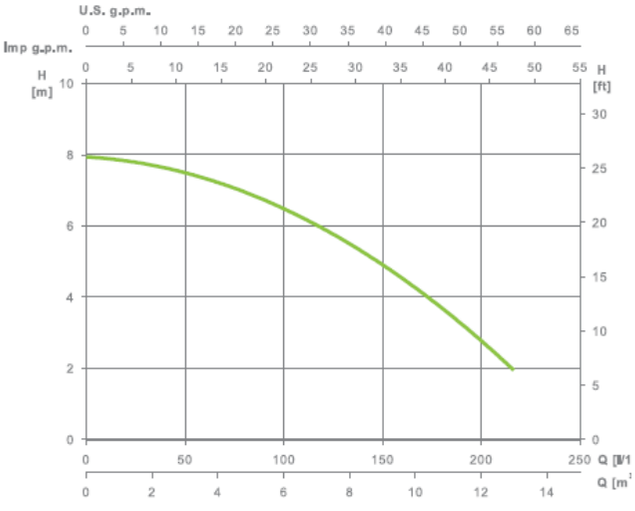

Características técnicas

BISA 750S M	
Intensidad	2,6 A
Potencia absorbida (P1)	750 W
Condensador	8 µF
Q máx.	13.000 l/h
H máx.	8 m
IP	68
Prof. máx. Inmersión	7 m
Diámetro impulsión	1 1/4"
Código producto	210138
EAN	8421535173021
Medidas	302 (Alt) x 150 (A) mm
Peso	7 kg

Modelo	Potencia	Codigo
BISA 750S M	750 W	210138

BOMBA DE DRENAJE PARA AGUA SUCIA

BISA V 1100S M

Aplicaciones

Para drenaje de aguas cargadas y sucias, funcionamiento en fosas sépticas y pequeñas instalaciones de depuración y evacuación de aguas pluviales.

Particularmente adaptada para uso en construcción.

Materiales

Cuerpo bomba en acero inoxidable.

Límites de utilización

Profundidad máxima de inmersión: 7 m.

Temperatura máxima del líquido: 40 °C.

Paso máximo de sólidos: ø35 mm.

Equipamiento

Se suministra con 10 m de cable eléctrico H07RN-F y enchufe.

Con interruptor de nivel.

Entronque de salida en material plástico para varios diámetros

de manguera.

Curvas de funcionamiento a 2900 rpm

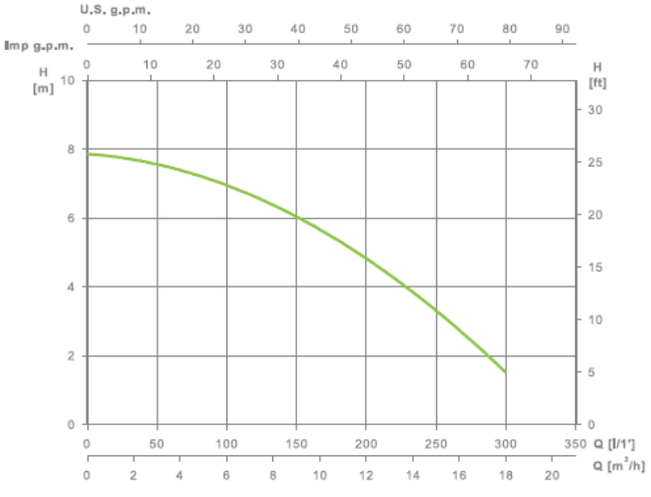

Características técnicas

BISA V 1100S M	
Intensidad	3,7 A
Potencia absorbida (P1)	1100 W
Condensador	8 µF
Q máx.	18.000 l/h
H máx.	8 m
IP	68
Prof. máx. Inmersión	7 m
Diámetro impulsión	1 1/2"
Código producto	210139
EAN	8421535173038
Medidas	377 (Alt) x 1166 (A) mm
Peso	7,8 kg

Modelo	Potencia	Codigo
BISA V 1100S M	1100 W	210139

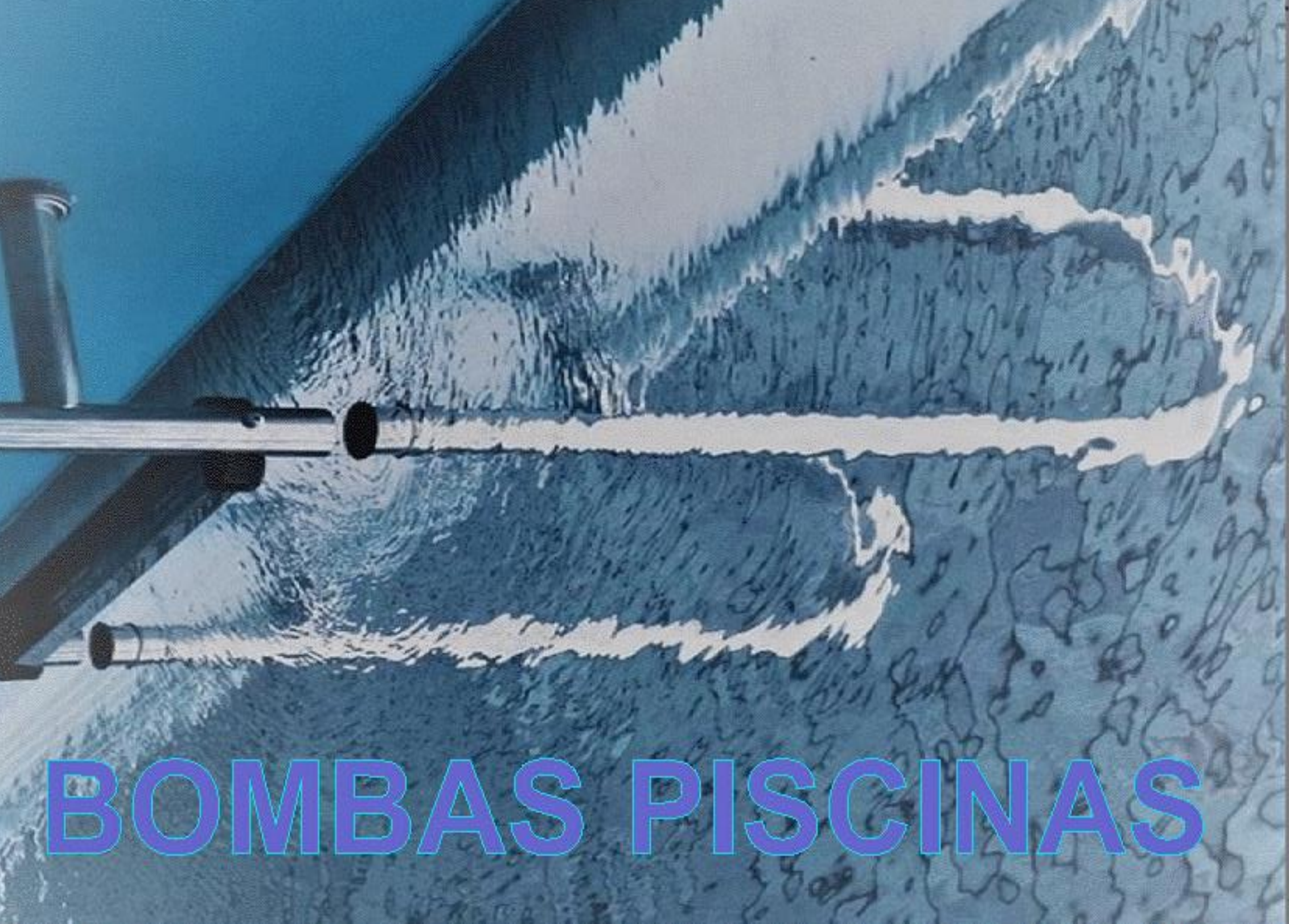
BOMBAS PISCINAS

NOX 20/25 Piscinas

Aplicaciones

Recirculación y filtración de agua en pequeñas piscinas desmontables y de superficie

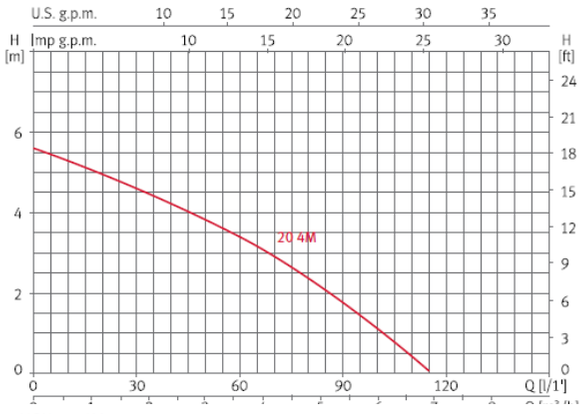

NOX 25 6M

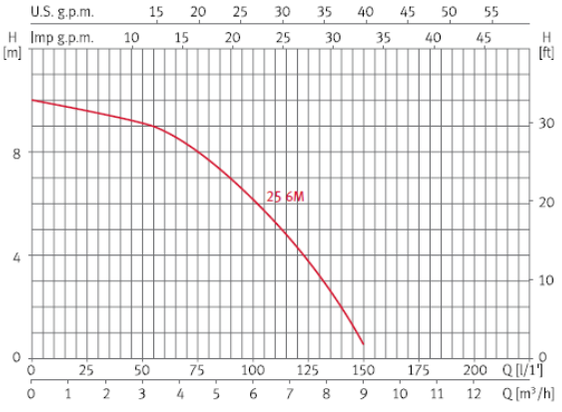

Modelo	I (A)	P1 (kW)	P2		C (µF)	Vol. piscinas (m³)	l/min	10	25	35	50	60	75	85	100	Código
	1 - 230 V	1 - 230 V	(KW)	(HP)			m³ /h	0,6	1,5	2,1	3	3,6	4,5	5,1	6	
NOX 20 4M	1	0,2	0,15	0,2		38	mca	5,3	4,7	4,3	3,7	3,4	2,7	2,3	1,3	203179

Modelo	I (A)	P1 (kW)	P2		C (µF)	Vol. piscinas (m³)	l/min	25	50	75	100	150	Código
	1 - 230 V	1 - 230 V	(KW)	(HP)			m³ /h	1,5	3	4,5	6	9	
NOX 25 6M	1,59	0,32	0,18	0,25	6	55	mca	9,6	9,1	8	6,1	0,6	203180

NOX 33/50/75/100/150 Piscinas

Aplicaciones

Recirculación y filtración de agua en piscinas pequeñas y medianas.
Completamente silenciosas.

NOX 33/50/100

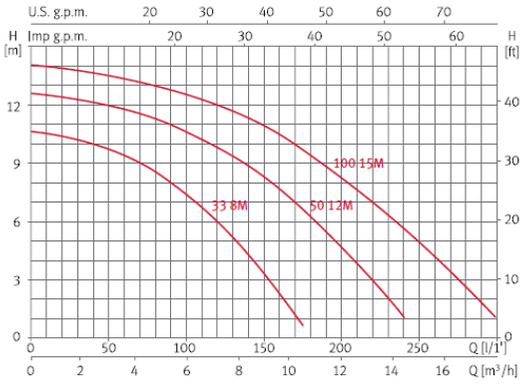

NOX 75/100/150

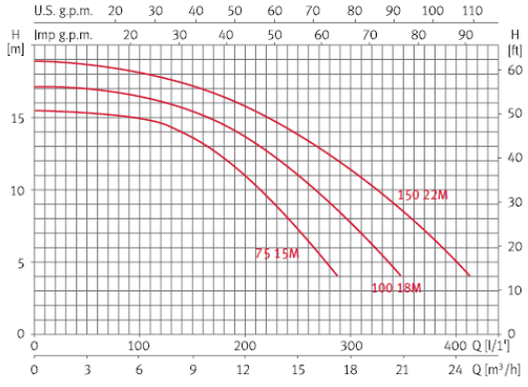

Modelo	I (A)	P1 (kW)	P2		C (µF)	Vol. piscinas (m³)	l/min	25	50	75	100	150	200	250	290	Código
	1 - 230 V	1 - 230 V	(KW)	(HP)			m³ /h	1,5	3	4,5	6	9	12	15	17,4	
NOX 33 8M	2	0,45	0,25	0,33	12	65	m.c.a.	10,2	9,7	8,6	7,2	3,2				203181
NOX 50 12M	2,8	0,65	0,37	0,5	12	75		12,3	11,9	11,3	10,5	8,1	4,6			203182
NOX 100 15M	3,8	0,85	0,75	1	12	85		13,8	13,3	13	12,5	10,8	8,1	4,8	1,8	203183

Modelo	I (A)	P1 (kW)	P2		C (µF)	Vol. piscinas (m³)	l/min	40	80	120	160	215	265	325	400	Código
	1 - 230 V	1 - 230 V	(KW)	(HP)			m³ /h	2,4	4,8	7,2	9,6	12,9	15.9	19.5	24	
NOX 75 15M	5,5	1,2	0,55	0,75	16	110	m.c.a.	15,2	15	14,3	13,1	9,9	6			203184
NOX 100 18M	6	1,4	0,75	1	16	125		16,9	16,5	16	15	12,9	10	5,9		203185
NOX 150 22M	7,1	1,6	1,1	1,5	25	150		18,6	18,2	17,7	16,9	15,1	13	10	5,1	203186

Silen I Piscinas

Aplicaciones

Recirculación y filtración de agua en piscinas pequeñas y medianas.
Completamente silenciosas.

Curvas de funcionamiento a 2900 rpm

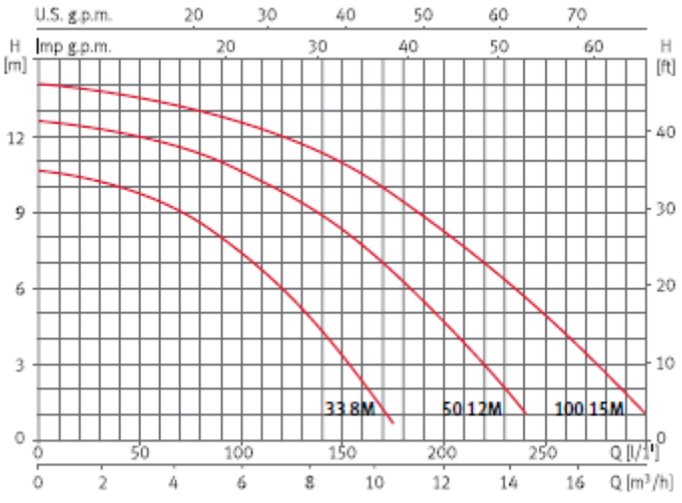

Modelo	I (A)	P1 (kW)	P2		C (µF)	Vol. piscinas (m³)	l/min	25	50	75	100	150	200	250	290	Código
	1 - 230 V	1 - 230 V	(KW)	(HP)			m³ /h	1,5	3	4,5	6	9	12	15	17,4	
SILEN I 33 8M	2	0,45	0,25	0,33	12	65	m.c.a.	10,2	9,7	8,6	7,2	3,2				203144
SILEN I 50 12M	2,8	0,65	0,37	0,5	12	75		12,3	11,9	11,3	10,5	8,1	4,6			203145
SILEN I 100 18M	3,8	0,85	0,75	1	12	85		13,8	13,3	13	12,5	10,8	8,1	4,8	1,8	203146

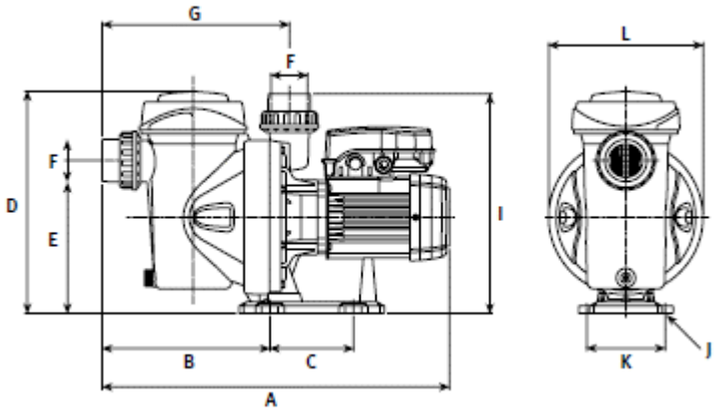

Silen S Piscinas

Aplicaciones

Recirculación y filtración de agua en piscinas pequeñas y medianas.
Completamente silenciosas.

Curvas de funcionamiento a 2900 rpm

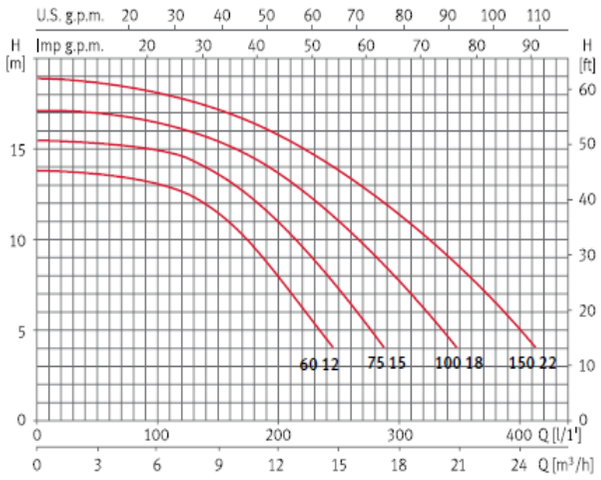

Modelo	P2		C (µF)	Vol. piscinas (m³)	l/min	40	80	120	160	215	265	325	400	1-230v (Modelo M)	3-400v (Modelo M)
	(KW)	(HP)			m³ /h	2,4	4,8	7,2	9,6	12,9	15,9	19,5	24	Código	Código
SILEN S 60 12	0,44	0,6	16	90	m.c.a.	13,6	13,2	12,6	10,9	6,7				203147	203151
SILEN S 75 15	0,55	0,75	16	110		15,2	15	14	13,1	9,9	6			203148	203152
SILEN S 100 18	0,75	1	16	125		16,9	16,5	16	15	12,9	10	5,9		203149	203153
SILEN S 150 22	1,1	1,5	25	150		18,6	18,2	17,7	16,9	15,1	13	10	5,1	203150	203154

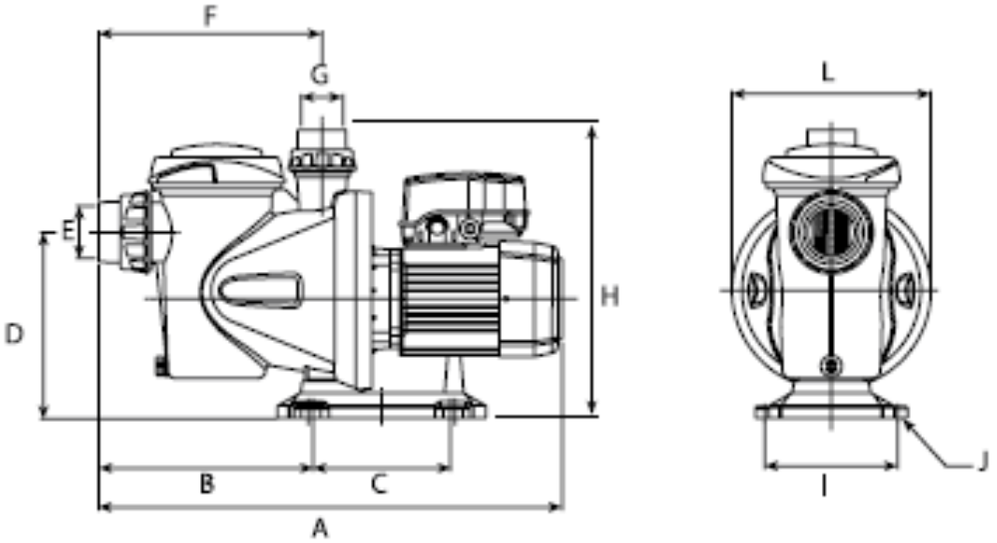

Silen S2 Piscinas

Aplicaciones

Recirculación y filtración del agua de piscinas.
Completamente silenciosas.

Curvas de funcionamiento a 2900 rpm

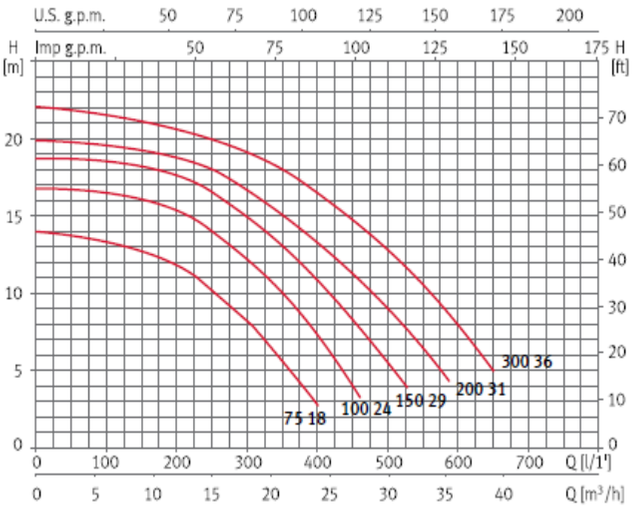

Modelo	P2		C (µF)	Vol. piscinas (m³)	l/min	100	150	250	350	450	500	550	650	1-230v (Modelo M)	3-400v (Modelo M)
	(KW)	(HP)			m³ /h	6	9	15	21	27	30	33	39	Código	Código
SILEN S2 75 18	0,55	0,75	25	110	m.c.a.	13,2	12,8	10	5,5					203155	203160
SILEN S2 100 24	0,92	1,25	25	150		16,5	16	14,2	10	4				203156	203161
SILEN S2 150 29	1,1	1,5	25	180		18,5	18,2	16,5	13	8,2	5,5			203157	203162
SILEN S2 200 31	1,5	2	30	200		19,5	19,1	18	15	11,1	9	6,3	5,1	203158	203163
SILEN S2 300 36	2,2	3	60	240		21,5	21	19,9	18	14,9	12,9	10,3	5	203159	203164

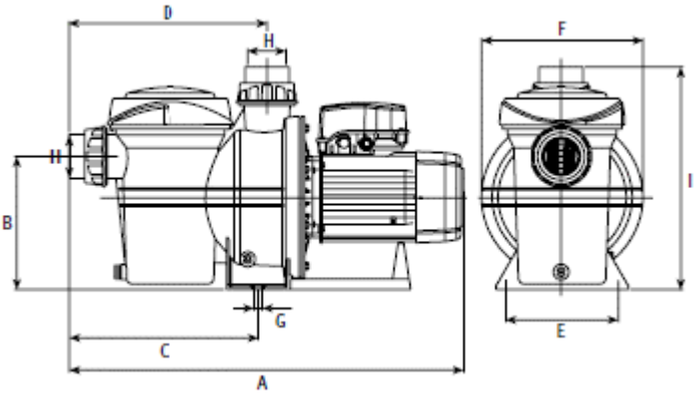

BOMBAS DE VELOCIDAD VARIABLE

Silenplus Piscinas

Aplicaciones

Recirculación y filtración del agua de piscinas.
Completamente silenciosas

Silenplus incorpora a la bomba de piscina ESPA el variador de frecuencia con una importante innovación en su funcionamiento para adaptar el conjunto a la aplicación de piscina: la variación de velocidades en los ciclos de trabajo.
ESPA *evo pool*® Control System detecta la posición de la válvula selectora y la transmite a la bomba para activar o desactivar automáticamente el ciclo de Funcionamiento de acuerdo con

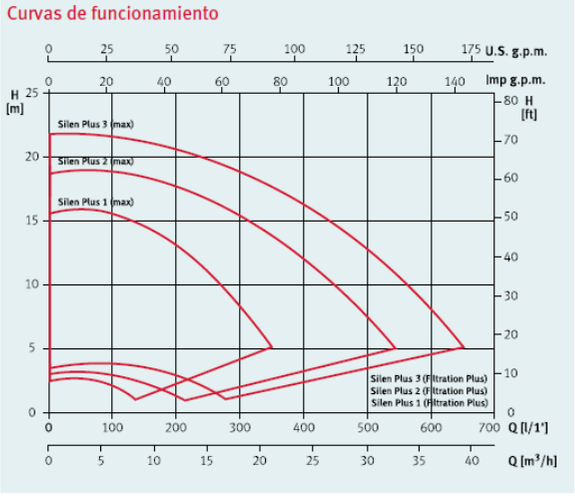

Modelo	Ciclo trabajo **evopool**	I (A)	P1 (kW)	P2		m.c. a	3	6	9	12	15	1-230v (Modelo M)
		1 - 230 V	**1-**	**(KW)**	**(HP)**	**m³/h máxima velocidad**						**Código**
Silenplus 1	Filtración Plus Max	1 8,5	0,1 1,1	0,75	1		22,5	20	16,5	13	7	199398
Silenplus 2	Filtración Plus Max	1,2 10	0,17 1,5	1,5	2		29,5	26	22	16,5	-	199399
Silenplus 3	Filtración Plus Max	1,6 14,8	0,2 2,6	2,2	3		41	38	34	30	25	200519

Multipool N Piscinas

Aplicaciones

Para el accionamiento de limpia fondos que requieren una presión de entrada.
Diseñadas para aguas cloradas, saladas y ozonizadas

Curvas de funcionamiento a 2900 rpm

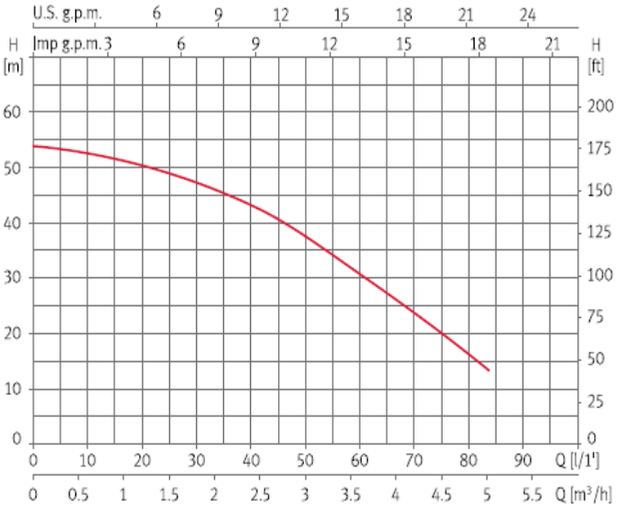

Modelo	I (A)	P1 (kW)	P2		C (µF)	l/min	10	30	40	50	60	65	70	80	1-230v (Modelo M)
	1 - 230 V	**1 - 230 V**	**(KW)**	**(HP)**		**m³ /h**	**0,6**	**1,8**	**2,4**	**3**	**3,6**	**3,9**	**4,3**	**4,8**	**Código**
Multipool N	6	1,3	0,75	1	16	**m.c.a.**	53	47	43	37	32	27,5	24	17	202038

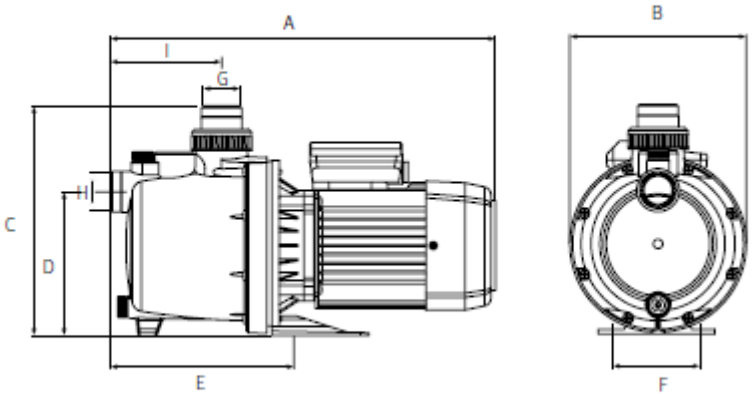

Tiper Wellness/sp

Aplicaciones

Unidades compactas de wellness.

Curvas de funcionamiento a 2900 rpm

Tiper

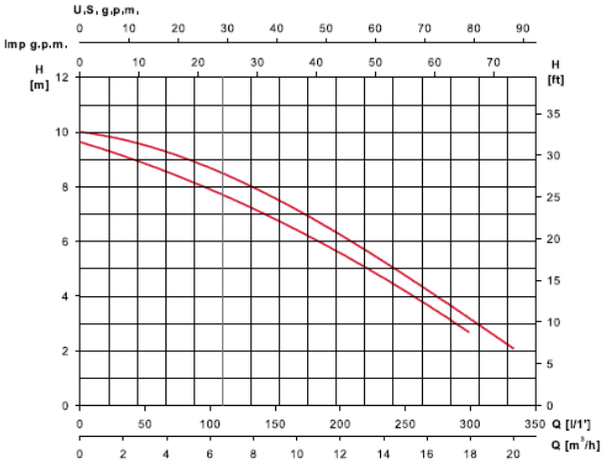

Tiper2

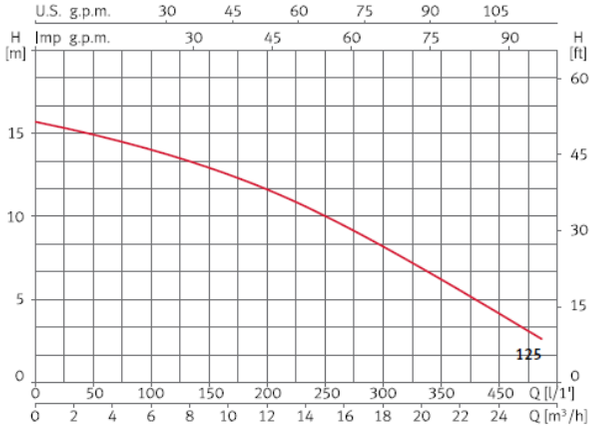

Modelo	I (A)	P1 (kW)	P2		C (µF)	l/min	50	100	150	175	200	250	300	340	1-230v (Modelo M)
	1 - 230 V	**1 - 230 V**	**(KW)**	**(HP)**		**m³ /h**	**3**	**6**	**9**	**10,5**	**12**	**15**	**18**	**20,4**	**Código**
Tiper 70	3	0,7	0,37	0,5	12	**m.c.a.**	8,8	7,9	6,7	6,1	5,4	3,9	2,3		208183
Tiper 90	3,8	0,9	0,75	1	12		9,3	8,5	7,6	7	6,4	5,1	3,6	2,2	208184

Modelo	I (A)	P1 (kW)	P2		C (µF)	l/min	83	133	183	233	283	333	383	433	1-230v (Modelo M)
	1 - 230 V	**1 - 230 V**	**(KW)**	**(HP)**		**m³ /h**	**5**	**8**	**11**	**14**	**17**	**20**	**23**	**26**	**Código**
Tiper2 125	5,6	1,5	0,9	1,25	16	**m.c.a.**	14,2	13,2	12	10,6	9	7	5	2,7	137548

Wiper 0/3 Wellness/spa

Aplicaciones

Recirculación del agua en spas y piscinas desmontables y unidades de wellness.

Wiper 0

Wiper 3

Curvas de funcionamiento a 2900 rpm

Wiper0

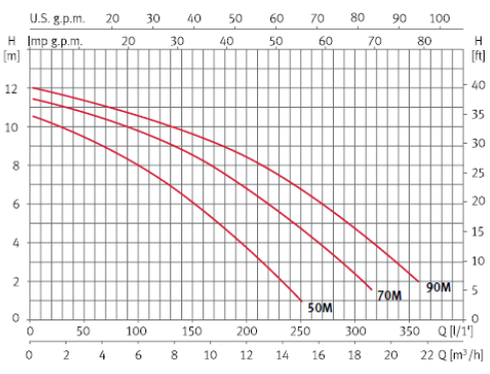

Wiper3

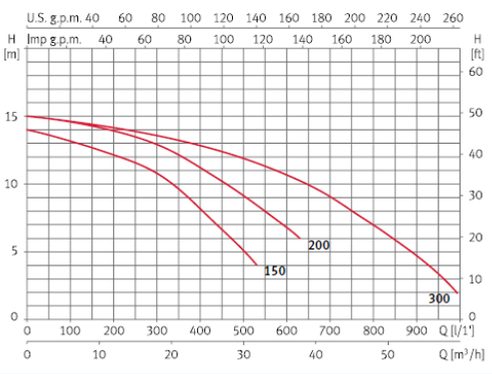

Modelo	I (A)	P1 (kW)	P2		C (µF)	l/min	25	50	100	150	200	250	300	350	1-230v (Modelo M)
	1 - 230 V	1 - 230 V	(KW)	(HP)		m³ /h	1,5	3	6	9	12	15	18	21	Código
Wiper0 50	2,3	0,5	0,24	0,33	12	m.c.a.	10	9,4	7,9	6	3,6	1			203170
Wiper0 70	2,9	0,64	0,37	0,5	12		11	10,6	9,7	8,5	6,6	4,5	2,2		203171
Wiper0 90	3,74	0,85	0,74	1	12		11,7	11,3	10,5	9,6	8,4	6,7	4,6	2,2	203172
Modelo	I (A)	P1 (kW)	P2		C (µF)	l/min	50	100	200	300	400	500	600	900	1-230v (Modelo M)
	1 - 230 V	1 - 230 V	(KW)	(HP)		m³ /h	3	6	12	18	24	30	36	54	Código
Wiper3 150	6,4	1,4	1,1	1,5	25	m.c.a.	13,3	13	12,1	10,8	8,2	5			203179
Wiper3 200	8,8	2	1,5	2	40		14,8	14,5	13,9	12,9	11,1	9,1	6,8		203174
Wiper3 300	11	2,5	2	3	60		14,8	14,5	14,1	13,5	12,8	11,9	10,7	4,7	203175
Modelo	I (A)		P1 (kW)	P2		l/min	50	100	200	300	400	500	600	900	3-400v (Modelo T)
	3 - 230 V	3 - 400v	3-	(KW)	(HP)	m³ /h	3	6	12	18	24	30	36	54	Código
Wiper3 150	5	2,9	1,1	1,1	1,5	m.c.a.	13,3	13	12,1	10,8	8,2	5			203176
Wiper3 200	6,6	3,8	1,8	1,5	2		14,8	14,5	13,9	12,9	11,1	9,1	6,8		203177
Wiper3 300	7,1	4,1	2,4	2	3		14,8	14,5	14,1	13,5	12,8	11,9	10,7	4,7	203178

Nadorself Piscinas

Aplicaciones

Bombas centrífugas auto aspirantes compactas de gran caudal especialmente diseñadas para sistemas de nado contracorriente. Transforman la piscina en un espacio de ocio y deporte.

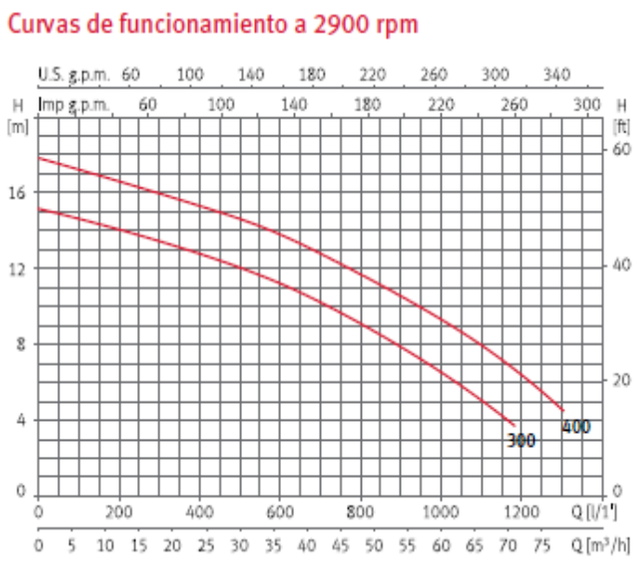

Modelo	I (A)		P1 (KW)		P2		C (µF)	l/min	100	200	400	600	800	1000	1200	1300	1-230v (Modelo M)	3-400v (Modelo T)
	1-230v	3-230v	3-400v	1-230v	3-400v	(KW)	(HP)		m³ /h	6	12	24	36	48	60	72	78	Código	Código
Nadorself 300	13,4	8,6	5	3	3	2,3	3	60	m.c.a.	14,6	14	12,8	11,3	9	6,5			203166	203168
Nadorself 400		11,8	6		3,8	3	4			17,2	16,6	15,3	13,8	11,6	9,4	6,3	4,5		203169

FILTROS Y COMPACTOS

Filterkit Piscinas

Filtros con válvula (6 vías)

Filterkit Plus

Filtros con válvula fabricados en polipropileno modificado resistente a agentes químicos y atmosféricos.
Inyectados, con las dos mitades unidas mediante soldadura térmica.
Gran versatilidad, con válvulas de 6 vías.
Máxima calidad, desde Ø 520 a 760 mm para piscinas con un volumen de agua.

FKP 6LT (Válvula Lateral)

Modelo	filtro Øfiltro (mm)	QL nom. (m^3/h)	Vol. Piscina (m^3)	Carga Silex (Kg)	Código
FKP 520 6 LT	520	10	80	75	130906
FKP 620 6LT	620	15	120	150	130907
FKP 760 6LT	760	22	176	300	130908

NEAT Filtro piscinas

Neat

Grupo compacto de filtro y bomba para
en piscinas de hasta 34 m3.

Características

Presión de servicio 2 bar; presión máxima 2,5 bar.
Conexión con válvula de 6 vías 11/2”.
Equipado con manómetro y purga de aire.
Doble drenaje en la parte inferior del filtro: 1/2” para vaciado total del filtro;
1/4” para vaciado del agua sin pérdida de arena.

Modelo	Filtro				Bomba			Válvula	Código
	Ø Filtro (mm)	QL nom. (m³/h)	Vol. Piscina (m³)	Carga sílex (Kg)	P2 (HP)	i (A) 1~	Ø Asp. (mm)	Conexión	
NEAT 300 4TP NOX 20 4M	300	4	32	35	0,2	1	38	1 1/2"	203199
NEAT 350 6TP NOX 25 6M	350	6	48	50	0,25	1,5	40	1 1/2"	203200
NEAT 450 6TP NOX 33 8M	450	8	64	75	0,5	2,8	50	1 1/2"	203201

ILUMINACION

FOCOS

PROYECTOR EXTRAPLANO LED 31 CM BLANCO

Características

- Tamaño y regleta estándar, ideales para sustituir un antiguo foco.
- Chip LED de alta eficiencia SMD5050.
- Fabricado en ABS de alta calidad.
- Vida útil estimada de 50 000h.
- Ángulo de apertura de 180º.
- Diseño elegante y discreto.
- Cable de 1,8 m.

Características opcionales

- Apto para sistemas 12V-DC y 12V-AC.
- Diferentes tipos de controladores en 2 o 4 hilos para modelos RGB.

Especificaciones

Tamaño	Ø290 x 62 mm
Potencia	35W
LED	SMC2835
Grado IP	IP68
Materiales	ABS + PC
Peso	1,3 kg
Lumens	Blanco: 3150 RGB: 2650

Código	Tensión	Potencia	Lumen
FEB-15w	12 v	15 W	1200
FEB-35W	12 v	35 W	3150

PROYECTOR EXTRAPLANO LED 31 CM RGB CON MANDO INCLUIDO

Código	Tensión	Potencia	Lumen
FERGB-2H-15 CON MANDO	12 V	15 W	1125
FERGB-2H-35 CON MANDO	12 V	35 W	2650

LAMPARA CONCAVA O SLIN, COMPATIBLES CON SINCRONIZADOR RGB

CON CONTROLADOR Y MANDO RF HASTA 6 LAMPARAS, ABS, ALTA LUMINOSIDAD.

(RGB sin mando incluido)

Descripción

Los Focos FW20 están diseñado para montaje superficial en piscina, su diseño plano le da un toque elegante y discreto.

Fabricado en material ABS de alta duración y completamente resinado en su interior le garantiza el grado de protección IP68 y le otorga una vida útil superior a las 50.000hr Los Led son de tipo smd de color blanco frío.

PROYECTOR EXPLANO 27 CMS, LED, CONEXIÓN, CRUZETA, EN ABS RESINA

Referencia	Tensión	Potencia	LUMENS
FERES-30W-BLANCO	12V AC	20 W	1650
FERES-30W-RGB	12V AC	25 W	2000
SLIN-BLANCO	12V AC	30 W	2500
SLIN-RGB	12V AC	30 W	2500
R-RF433C	12V AC	Kit mando para sincronización de varios focos de resina	

(Nota Pila 23 A Aspa 12V para kit mando LRV08)

PROYECTOR EXTRAPLANO 15 CMS, LED, RELLENO DE RESINA, CONEXIÓN CRUZETA

Características

- Chip LED de alta eficiencia SMD5050.
- Fabricado en ABS de alta calidad.
- Vida útil estimada de 50 000h.
- Ángulo de apertura de 180º.
- Diseño compacto.
- Cable de 1,8 m.

Tamaño	Ø150 x 25 mm
Potencia	10W
LED	SMC2835
Grado IP	IP68
Materiales	ABS + PC
Peso	0,7 kg
Lumens	Blanco: 950 RGB: 700

Código	Tensión	Potencia	Lumen
FE-15CM - BLANCO	12 V	10 W	950
FE-15CM - RGB	12 V	10 W	700

PROYECTOR EXTRAPLANO 15 CMS, LED, RELLENO DE RESINA, CONEXIÓN CRUZETA, INOXIDABLE 316L

Características

- Chip LED de alta eficiencia SMD5050.
- Fabricado en ABS de alta calidad.
- Vida útil estimada de 50 000h.
- Ángulo de apertura de 180º.
- Fabricado en acero AISI316L.
- Cable de 1,8 m.

Tamaño	Ø150 x 25 mm
Potencia	15W
LED	SMC2835
Grado IP	IP68
Materiales	ABS + PC
Peso	0,7 kg
Lumens	Blanco: 1350 RGB: 1050

Código	Tensión	Potencia	Lumen
FEI-15CM - BLANCO	12 V	15 W	1150
FEI-15CM - RGB	12 V	15 W	1050
PY-N1E	Mando a distancia 2 hilos, ON/OFF		

LAMPARA PAR 56 LED ALTA LUMINOSIDAD

Características

- Chip LED de alta eficiencia SMD2835.
- Fabricado en ABS de alta calidad.
- Vida útil estimada de 50 000h.
- Ángulo de apertura de 180º.
- Cuerpo completo fabricado en vidrio.

Tamaño	Ø177 x 170 mm
Potencia	35W
LED	SMC2835
Grado IP	IP68
Materiales	Vidrio
Peso	0,9 kg
Lumens	Blanco: 3150 RGB: 2650

Código	Tensión	Potencia	Lumen
PAR 56- BLANCO	12 V	35 W	3150
PAR 56- COLOR	12 V	35 W	2650

PROYECTOR EXTRAPLANO 25 CMS, RAPID FIBERGLASS, EN ABS RESINA, (PISCINAS PREFABRICADAS DE POLIESTER).

Código	Tensión	Potencia	Lumen
FEFIB-35W-BLANCO	12 V	35 W	3150
FEFIB-35W-RGB	12 V	30 W	3150
PY-N1E	Mando a distancia 2 hilos, ON/OFF		

PROYECTOR NICHO LED HORMIGON

Proyector nicho hormigón en ABS, montado completo, conexión racord de latón 2 metros de manguera con terminales con conexión lampara que se ajusta al racord de latón, tornillos inox, es adaptable y compatible para lámpara Par 56 cónica en ABS o RGBW.

Código	Tensión	Potencia	Lumen
102500VV91-BLANCO	12 V	20 W	1650
102500VV91-RGB	12 V	25 W	2000

KIT SUSTITUCION PROYECTOR SIN NICHO Y LAMPARA PAR 56, ABS LED (PISCINAS DE HORMIGON)

Kit de sustitución frontal para piscinas hormigone, montado completo con frontal y lampara PAR 56, 20w-25w, con brida de conexión, juntas y tornillos inox, compatible con todos los nichos del mercado.

Código	Potencia
TAM-RC-010-BLANCO	20 W
TAM-RC-010-RGB	25 W

PROYECTOR NICHO LED LAMINA ARMADA / LINER

Proyector nicho hormigón en ABS, montado completo, conexión racord de latón, 2 metros de manguera con terminales con conexión lampara que se ajusta al racord de latón, juntas, 16 tornillos insertos latón, es adaptable y compatible para lampara PAR 56 cónicas en ABS, blanca, o RGB.

Código	Tensión	Potencia	Lumen
102500VV96-BLANCO	12 V	20 W	1650
102500CC95-RGB	12 V	25 W	2000

KIT SUSTITUCION PROYECTOR SIN NICHO Y LAMPARA PAR 56 ABS LED (LAMINA ARMADA / LINER)

Kit de sustitución frontal para piscinas liner / hormigón, montado completo con frontal y lampara PAR 56, 20W – 25W, con brida de conexión juntas y 16 tornillos autoroscantes, compatible con todos los nichos del mercado.

Código	Potencia
TAM-RC-020-BLANCO	20 W
TAM-RC-020-RGB	25 W

CUADROS ELECTRICOS

ARMARIOS DE MANIOBRAS

CUADRO SIMPLE Y CUADRO CON TRANSFORMADOR

Montado en caja de material de plástico IP55. Diferencial general. Protección bomba con disyuntor magneto térmico. Reloj programador horario. Salida en bomba para conexión foco.
Diferencial general. 3 posiciones MAN - 0 -AUT para bombas. Transformadores de 330 W o 600 W. Contactor en cuadros trifásicos.

CUADROS ELECTRICOS PARA PROTECCION BOMBA DE PISCINAS						
Codigo	Potencia	Tensión	Transformado		Filtración	Iluminacion
PI1MTRILED1	1 cv	230 v mono.	50 w			
PI1MTR1-100W	1 cv	230 v mono.	100 w			
PI1MTR1	1 cv	230 v mono.	300 w			
PI1MTR2	1 cv	230 v mono.	600 w			
PI1MF+IL	1 cv	230 v mono.			SI	SI
PI1MF	1 cv	230 v mono.			SI	NO

CUADROS DE PISCINAS DIGITAL

CUADRO ELECTRICO CON TRANSFORMADOR PARA FOCOS LED, y MODULO DIGITAL POOL

Características generales:
Montado en cajas de material plástico IP55
Diferencial general.
Selector de 3 posiciones MAN -0- AUT para bomba.
Modulo digital, montaje en carril DIN
Selector de 2 posiciones PARO - MARCHA para focos.
Magneto térmico 1P+N para protección transformadores.
Transformador de 50 w, 100 w, 300 V, o solo salida foco.
Opcional:
Control remoto, para encendido focos y bomba (Mando distancia).
Sonda de temperatura

BOMBA DE FILTRO + SALIDA FOCO (MEDIDAS 200x180x119)		
Referencia	**Tensión**	**Potencia**
PI1MF-IL-D	230 V II	Hasta 2 CV
BOMBA DE FILTRO + 1 TRAFO 50W (MEDIDAS 248x240x125)		
Referencia	**Tensión**	**Potencia**
PI1MTRILED1-D	230 V II	Hasta 2 CV
BOMBA DE FILTRO + 1 TRAFO 100W (MEDIDAS 248x400x125)		
Referencia	**Tensión**	**Potencia**
PI1MTR1-100-D	230 V II	Hasta 2 CV
BOMBA DE FILTRO + 1 TRAFO 300W (MEDIDAS 248x400x125)		
Referencia	**Tensión**	**Potencia**
PI1MTR1-D	230 V II	Hasta 2 CV

CARACTERISTICAS GENERAL PROGRAMADOR DIGITAL POOL

*** Tiempo de filtración.**
Programación de los tiempos de inicio y finalización de los ciclos de filtración programados
en el paso 4 PROGRAM.Ciclos.
Con el ciclo de temperatura T el tiempo de parada se ajusta automáticamente.

*** Tiempo de encendido automático de los focos.**
Programación de los tiempos de encendido de los focos, si desea una puesta en marcha
de esta función dejar el tiempo en 00:00.

*** Puesta en hora.**
Programación de la hora local, el cambio de la hora en verano no es automático.

*** Ciclos de filtración.**
Programación del número de filtración diaria de 1 a 6 o ciclos T de la temperatura, este ciclo
ajusta automáticamente el tiempo de la finalización de la filtración según temperatura del agua.

*** Protección de la intensidad I Max.**
Programación del tiempo para avanzar por los diferentes programas de los colores de los
focos led RGB, si el tipo de foco no permite este tiempo, podemos hacer igualmente un
reseteado de los colores.

*** Temperatura ºC de consigna.**
Programación de una temperatura de consigna para la puesta en marcha de la filtración.
Por debajo de este valor de consigna la filtración se pone en marcha hasta recuperar la
temperatura del agua.

*** Idioma.**
Programación del idioma. Puede elegir entre francés, inglés, español.

*** Sincronización del mando a distancia.**
2 canales focos, bomba.
Esta pantalla solo es visible cuando esté conectado el cable receptor del mando PCMD2.0
en el conector RJ45 del programador.

OPCIONAL

MANDO A DISTANCIA 2 HILOS

Referencia	Tensión
KIT MANDO DIG.	230 V II

SONDA TEMPERATURA

Referencia
SONDA T

RELE DIGITAL POOL

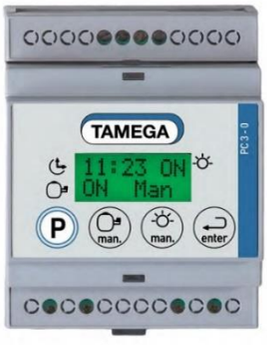

Referencia
RD-POOL

DOSIFICACION

BOMBAS DE PH

BOMBAS PERISTALTICAS

BOMBA ORION COMPACT

Dosificador y controlador de pH con total resistencia a los ataques químicos.
Trabajo automático y preciso. El funcionamiento del instrumento es válido tanto para dosificación de ácidos como para bases y se puede ajustar en función de las necesidades.
Caudal: 1,5 l/h

Presión máxima: 1,5 l/h
Tubo de santopreno de 10 mm
Alimentacion100 - 240 v ac - 50/60 Hz
Protección: IP 65
Interruptor: ON/OFF/MOM (Calibración)
Rango de medida pH: 6 - 8 pH
Display 4 cifras de 7 segmentos.

SERIE ePOOL

Bomba peristáltica con control de pH o Redox orientada para la regulación de los parámetros de la piscina.

Tensión de alimentación: 110 – 220 Vac.
Lectura y regulación del pH o de Redox

- 5 – 9 pH
- +300 / 900 mV

Regulación proporcional a la lectura
Ajuste de retardo de encendido
Alarma OFA
Entrada para sonda de nivel
Salida relex alarma

SERIE eTWIN

Sistema de regulación y dosificación de (pH-Rx o pH-Cl).

1.- SET – POINT
- ON – OFF
- Proporcional con histéresis
- Retardo de encendido

2.- Alarma sobre dosificación OFA

3.- 3 relex Aux configurables
- Medida
- Temperatura
- Temporizador

4.- Caja en material plástico ANTIACIDO

5.- IP 65

Código	Modelo	L/H	Presión
	ORION COMPACT		
0101	ePOOL	1,5	1,5
0301	ePOOL	3	1,5
0202	ePOOL	2	2
0303	ePOOL	3	3
0101	eTWIN PDP	1,5	1,5
0301	eTWIN PDP	3	1,5

BOMBAS ELECTROMAGNETICAS

SERIE eONE

Control inteligente de la potencia efectiva en base a la presión.

a) Control del caudal automático a variaciones de presión
b) Ahorro energético
c) Menor calentamiento
d) Menor rotura de las partes mecánicas.
e) pH – RX (0-14 pH / -1000 – 1400 mV)
f) Sonda de nivel
g) Sensor de flujo
h) Manual 0-20% 0-100%

Alta frecuencia de pulsos 300 BPM IP65

SERIE eTWIN

Sistema de regulación y dosificación de pH/Rx

1.- SET – POINT
- ON – OFF
- Proporcional con histéresis
- Retardo de encendido

2.- Alarma sobre dosificación OFA
3.- 3 relex Aux configurables
- Medida
- Temperatura
- Temporizador

4.- Caja en material plástico ANTIACIDO
5.- IP 65

Código	Modelo	L/H	Presión	Cabezal	Frecuencia
0210	eONE BASIC	2	10	PVDF	180 imp/min
0507	eONE BASIC	5	7	PVDF	180 imp/min
0216	eONE	2	16	PVDF - TFE	300 imp/min
0420	eONE	4	20		
0607	eONE	6	7		
0710	eONE	7	10		
1012	eONE	10	12		
1505	eONE	15	5		
2007	eONE	20	7		
3005	eONE	30	5		
0206	eTWIN	2	6	PVDF - PTFE	
0505	eTWIN	5	5		

CARACTERISTICA	BASIC	PLUS	PH/PH	PH/RX
Alimentacion				
203 Vac - 50/60 Hz	✓	✓	✓	✓
Entradas				
Sonda de nivel	✓	✓	✓	✓
Sensor de flujo		✓	✓	✓
Sonda PT 100		✓	✓	✓
Sensor de proximidad		✓	✓	✓
pH / Rx		✓		✓
Salida				
Relé		✓	✓	✓
Alarmas				
Baja y sobrepresion		✓		
Max - Min - Med		✓	✓	✓
Exceso pulsos		✓		
Display				
Gráfico		✓	✓	✓

CLORACION SALINA

CLORACIONES SALINAS

CLORADORES SALINOS RESILIENCE

CARACTERISTICAS BÁSICAS

Instalación más simple y rápida del mercado
Protección de flujo + bidireccional.
El equipo se instala directamente en la tubería.
Sensores integrados
Reemplazo sencillo del recambio de electrodo.
Los trabajos de mantenimiento no requieren la desinstalación del equipo.
Tres modelos para todos los tipos de piscinas residenciales.

- Modelo E18: 14 gr/h (hasta 60 m^3)
- Modelo E40: 26 gr/h (hasta 120 m^3)
- Modelo E60: 36 gr/h (hasta 150 m^3)

CLORADOR ZODIAC Ei²

TIPO DE PISCINAS	Ei2 12	Ei2 20	Ei2 26
Volumen máx. agua (clima templado, filtración 8h/día)	50 m3	90 m3	110 m3
Producción de cloro	12 g/h	20 g/h	25 g/h
Amperaje de salida nominal	2,5 A	4,0 A	5,0 A

Modelo	Descripción	Volumen
E18	Clorador salino 14 gr/h	60 m³
E40	Clorador salino 26 gr/h	120 m³
E60	Clorador salino 36 gr/h	150 m³
Ei2 12	Clorador salino 12 gr/h	50 m³
Ei2 20	Clorador salino 20 gr/h	90 m³
Ei2 26	Clorador salino 26 gr/h	110 m³

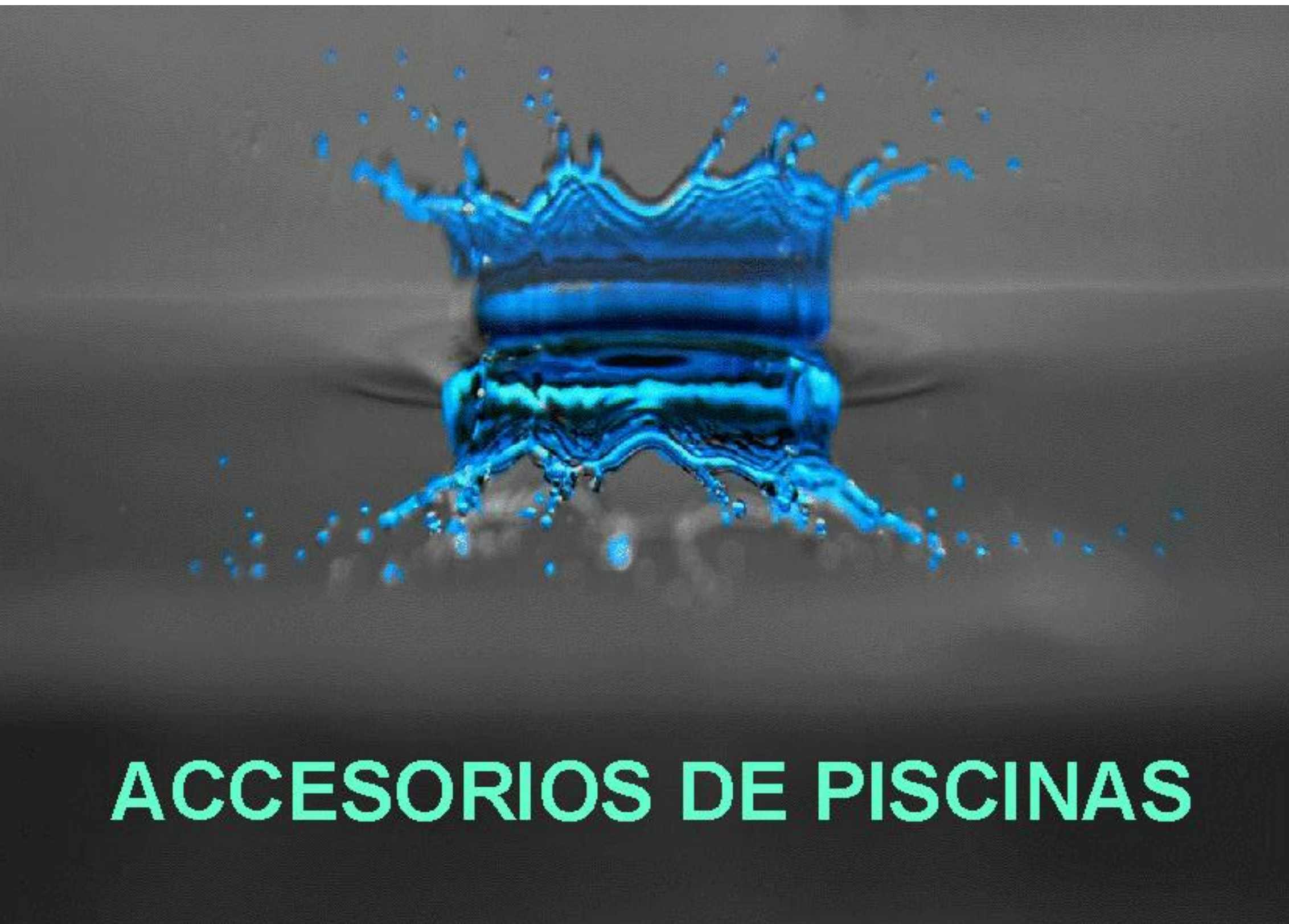
ACCESORIOS DE PISCINAS

ACCESORIOS DE PISCINAS

CASCADAS ACRILICAS, LAMINAR-EMPOTRAR, ANTICORROSIVAS 2022

Instalación cascada con cuadro eléctrico.
· Para el control y cambio de las luces de la cascada, es necesario adquirir el cuadro eléctrico.
· El cuadro eléctrico incorpora fuente de alimentación de 60 W, y un mando para poder realizar el
cambio de color y programas distintos de luz (no incluidos en la cascada)
· Potencia de entrada del cuadro de control es de 220 V, y la potencia de salida 12 V. Seguro y fiable,
para la iluminación.
· Dispone hasta 10 patrones de iluminación (6 colores y 4 secuencias diferenciadas)
· Las luces led una vez fundidas, no tienen recambio.
· Colores: Blanco, azul, verde, cian, morado, y amarillo.
· Secuencias: tres colores, siete colores, siete colores lento, y siete colores rápido.
· Para el cambio de color es necesario la instalación del cuadro.
NOTA: Se recomienda siempre adquirir el cuadro, ya que, sin él, no se garantiza al 100% que
funcionen las luces.

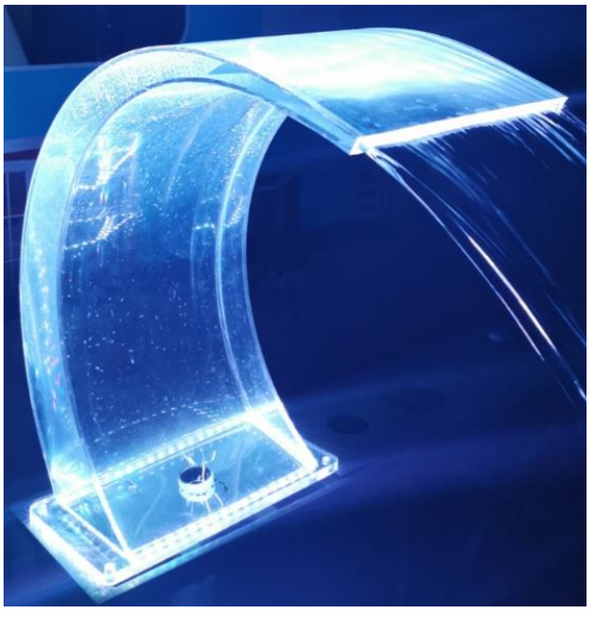

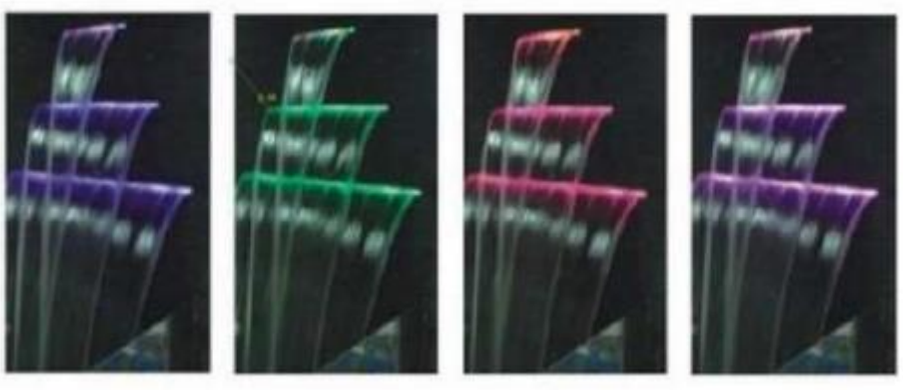

Cascadas laminares con led RGB, sin led RGB.

Referencia	Litros	Potencia	Longitud	Voltaje	Led RGB
PB-600-25	25	8 W	600 mm	12 V	NO
PB-900-25	25	12 W	900 mm	12 V	NO
PB-600-25-LED	25	8 W	600 mm	12 V	SI
PB-900-25-LED	25	12 W	900 mm	12 V	SI
PB-1200-25-LED	25	17 W	1200 mm	12 V	SI

Cuadro eléctrico 12 VDC, con mando control iluminación cascadas laminar led RGB

Referencia
2006020017

Cascadas acrílicas, soporte técnico

Modelo	Conexiones	A	B	C	D	Potencia	Voltaje	Bomba
Cascada 600	1´5-50 mm	606 mm	84 mm	80 mm	25 mm	8W	12 V	0,5 - 0,75 CV
Cascada 900	1´5-50 mm	906 mm	84 mm	80 mm	25 mm	12 W	12 V	0,75 - 1 CV
Cascada 1200	1´5-50 mm	1206 mm	84 mm	80 mm	25 mm	17 W	12 V	1 - 1,5 CV

A: largo de la cascada (mm). B: ancho de la cascada (mm).C alto de la cascada (mm). D: ancho de la lámina transparente (mm). Conexiones: 1.5" / 50 mm

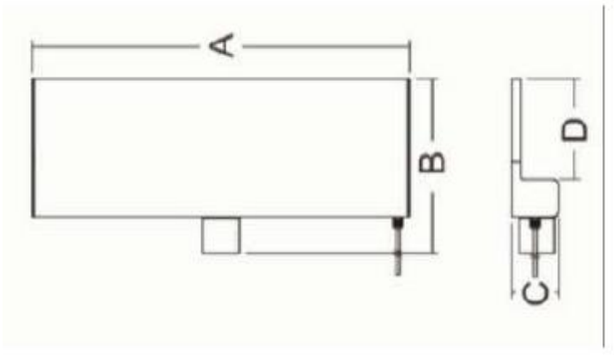

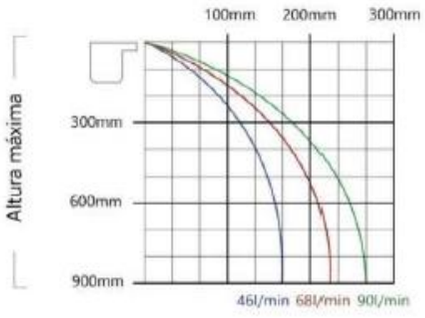

LINEA BLANCA EMPOTRADOS PARA PISCINAS DE POLIESTER

Skimmer para empotrar en piscinas prefabricadas de poliéster.

Código	Referencia	Embalaje	pallet
01462-T	Skimmers tapa cuadra, boca estándar poliéster-insertos	2 Unid.	40 Unid.
01464-T	Skimmers tapa cuadrada, boca ampliación poliéster-insertos	2 Unid.	32 Unid.
102507-T	Skimmers piscinas mini tapa cuadrada con insertos	1 Unid.	90 unid.
56176BP00	Skimmers boca Slim con insertos-175 lts, 495x80	1 Unid.	8 Unid.
58707	Skimmers boca Slim para hormigón	1 Unid.	8 Unid.

Boquillas para empotrar en piscinas prefabricadas de poliéster.

Código	Referencia	Embalaje	pallet
102521BP00-T	Boquilla rejilla aspiración	18 Unid.	1728 Unid.
102523BP00-T	Boquilla de impulsión	18 Unid.	1728 Unid.
102520BP00-T	Boquilla sumidero rejilla	18 Unid.	1728 Unid.
102530	Boquilla impulsión con insertos	18 Unid.	
102527	Boquilla aspiración con insertos	18 Unid.	
102548	Sumidero antivortes con insertos	1 Unid.	
00332	Boquilla aspiración liner acero	18 Unid.	
00330	Boquilla impulsion liner acero	18 Unid.	

Accesorios piscinas hormigón y prefabricadas poliéster liner

Código	Referencia	Embalaje	pallet
1582-0002-T	Aro regulador	32 Unid.	
27866-0001-T	Tapa aro regulador	60 Unid.	
19919-T	Anillo distanciador skimmers	17 Unid.	
00361-0200-T	Pasacables piscinas prefabricadas adaptador (se vende junto con focos)	25 Unid.	
102537	Sumidero antivortes hormigón	1 Unid.	
102519	Boquilla aspiración rosca y pegar	18 Unid.	
102523	Boquilla impulsion rosca y pegar	18 Unid.	

ACCESORIOS EXTERIOR DE PISCINAS

Escalera estándar

Peldaños	A	B	C	D	E	F
2	618	620	260	700	148	500
3	618	620	260	960	148	500
4	618	620	260	1220	148	500
5	618	620	260	1480	148	500

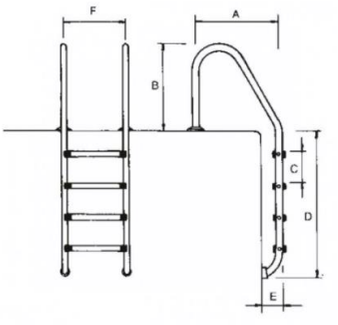

Descripción	Código	Peso Kg	Volumen m³
Escalera de 2 peldaños	15002	9,8	0,07
Escalera de 3 peldaños	15003	11,5	0,08
Escalera de 4 peldaños	15004	14,0	0,08
Escalera de 5 peldaños	15005	15,0	0,10

Para otros modelos de escaleras consultar.

Ducha modelo Ángel

Ducha de acero inoxidable pulido AISI-304L

Descripción	Código	Peso Kg	Volumen m³
Ducha ángel	15006	5,6	0,43

Para otros modelos de duchas consultar.

ANALIZADORES DE AGUA

Estuches analizadores

Código	Descripción	Embalaje
03001	Cloro y pH Low Rang cloro-escala 0,1-3,0 mg/l pH-escala 6,8-8,2.	6
03002	Cloro y pH High Rang Cloro escala 1-6 mg/l pH-escala 6,8-8,2	6
03003	Bromo y pH bromo-escala 1,0-8,0 mg/l pH-escala 6,8-8,2	6
03004	Cloro total/bromo y pH	25
03005	Análisis fácil y rápido de cloro libre pH y alcalinidad. Contiene 50 tiritas.	10
03006	Análisis fácil y rápido de cloro libre, pH, alcalinidad, bromo, dureza y ácido cianúrico. Contiene 50 tiritas	
03007	Tiras analíticas de la sal para un análisis de precisión de los niveles de cloruro de sodio. Ideal para piscinas tratadas con electrólisis de sal.	

Medidores portátiles

Código	03008	03009	03010
Características	pH	ORP	SALT
Rango de Medición	0-60 ºC, 0-14 pH	0-60 °C, 1800 ~1800 mV	0-60 °C, < 20,00 ppt (2,00%)
Resolución	0,01 pH	0,01 mV (hasta ± 1000 mV)	0,01 en rango medición % 1 ppm (< 2000 ppm) 0.01 ppt (2,0 – 20,00 ppt)
Precisión	+/- 0,05 pH	± 20 mV	+/- 3% FS
Conversión automática	-	-	ppm: 0 – 999 ppt: 2,00 – 20,00
Resolución temperatura	0,1 °C; Precisión: ± 1°C, sistema °C/°F seleccionable	0,1 °C; Precisión: ± 1°C, sistema °C/°F seleccionable	0,1 °C; Precisión: ± 1°C, sistema °C/°F seleccionable
Ajuste	1, 2 o 3 puntos para modo automático	Ajuste en 1 punto ± 150 mV valor ORP ajustable	Ajuste hasta 2 puntos para modo manual ± 50% del valor indicado
Compensación temperatura	Automático	Automático	Automático
Memoria	Para 25 conjuntos de datos (permanentes)	Para 25 conjuntos de datos (permanentes)	Para 25 conjuntos de datos (permanentes)
Pantalla	22 * 22 mm LCD	22 * 22 mm LCD	22 * 22 mm LCD
Alimentación	2 pilas AAA	2 pilas AAA	2 pilas AAA
Batería	> 25 horas	> 25 horas	> 25 horas
Desconexión	Tras 8 minutos	Tras 20 minutos	Tras 8 minutos

Para cualquier otro accesorio de piscinas consultar. Disponemos de cualquier accesorio para piscinas de hormigón, liner o de lámina armada.

RIEGO

INDICE

Sumergibles radiales 6” AISI 304 rodete noryl

Sumergibles 6” totalmente en AISI 304

Sumergibles 6” fundición de hierro – rodete en bronce

Sumergibles 6” fundición de hierro – rodete en hierro

Motores sumergibles 6” rebobinados

Sumergibles 8” acero AISI 304 – rodete acero inoxidable

Sumergibles 8” fundición hierro – rodete en bronce

Sumergibles 8” fundición hierro – rodete en hierro

Motores sumergibles de 8” rebobinados en PE2/PA 50 Hz.

Sumergibles 10” acero AISI 304 – rodete acero inoxidable

Sumergibles 10” fundición hierro – rodete en hierro

Motores sumergibles de 10” rebobinados en PE2/PA 50 Hz.

SUMERGIBLESRADIALES 6" AISI 304 RODETE NORYL

MODELO	POTENCIA	CAUDALm³/h	M.C. A
6RX-14/09	5,5 CV	0 - 15	142 - 42
6RX-14/12	7,5 CV	0 - 15	189 - 56
6RX-14/16	10 CV	0 - 15	253 - 75
6RX-14/20	12,5 CV	0 - 15	316 - 94
6RX-14/24	15 CV	0 - 15	379 - 113
6RX-14/28	17,5 CV	0 - 15	442 - 131
6RX-14/32	20 CV	0 - 15	505 - 150

BOMBA PUMP	MOTOR Kw	MOTOR HP	Q l/s	Q m³/h	Q l/min	CAUDAL 0	1	1,3	1,5	1,8	2	2,3	2,5	2,8	3	3,5	4,2
						0	3,6	4,8	5,4	6,3	7,2	8,1	9	9,9	10,8	12,6	15
						0	60	80	90	105	120	135	150	165	180	210	250
						ALTURA H (m)											
6RX-14/09	4	5,5				142	128	122	120	115	111	106	100	95	89	72	42
6RX-14/12	5,5	7,5				189	171	164	160	154	148	141	134	126	118	96	56
6RX-14/16	7,5	10				253	228	218	214	206	198	188	178	168	158	128	75
6RX-14/20	9,3	12,5				316	284	272	267	257	247	235	223	215	197	160	94
6RX-14/24	11	15				379	341	325	320	308	296	282	267	260	236	192	113
6RX-14/28	13	17,5				442	398	380	374	360	346	329	312	300	276	224	131
6RX-14/32	15	20				505	455	435	427	411	395	376	356	346	315	256	150

MODELO	POTENCIA	CAUDALm³/h	M.C. A
6RX-18/07	5,5 CV	0 - 18	113 - 33
6RX-18/09	7,5 CV	0 - 18	135 - 43
6RX-18/12	10 CV	0 - 18	193 - 57
6RX-18/15	12,5 CV	0 - 18	242 - 72
6RX-18/18	15 CV	0 - 18	290 - 86
6RX-18/20	17,5 CV	0 - 18	322 - 96
6RX-18/23	20 CV	0 - 18	371 - 110
6RX-18/29	25 CV	0 - 18	467 - 139

BOMBA PUMP	MOTOR Kw	MOTOR HP	Q l/s	Q m³/h	Q l/min	CAUDAL 0	1,3	1,7	2,5	2,8	3	3,3	3,5	3,9	4,2	4,7	5
						0	4,5	6	9	10	10,8	12	13	14	15	17	18
						0	75	100	150	167	180	200	210	233	250	283	300
			ALTURA H (m)														
6RX-18/07	4	5,5				113	105	103	94	90	86	81	77	69	61	44	33
6RX-18/09	5,5	7,5				145	135	132	121	116	111	105	100	89	78	57	43
6RX-18/12	7,5	10				193	178	176	161	155	148	140	132	118	104	76	57
6RX-18/15	9,3	12,5				242	222	220	202	194	185	174	165	147	130	95	72
6RX-18/18	11	15				290	268	264	242	232	222	202	193	176	156	114	86
6RX-18/20	13	17,5				322	297	293	269	258	247	233	221	196	173	127	96
6RX-18/23	15	20				371	339	337	309	297	284	267	253	225	199	146	110
6RX-18/29	18,5	25				467	429	425	390	374	358	337	319	284	251	184	139

MODELO	POTENCIA	CAUDALm³/h	M.C. A
6 RX-27/07	5,5 CV	0 - 28,8	95 - 8
6 RX-27/09	7,5 CV	0 - 28,8	122 - 10
6 RX-27/12	10 CV	0 - 28,8	163 - 13
6 RX-27/15	12,5 CV	0 - 28,8	203 - 17
6 RX-27/18	15 CV	0 - 28,8	244 - 20
6 RX-27/21	17,5 CV	0 - 28,8	285 - 23
6 RX-27/24	20 CV	0 - 28,8	325 - 27
6 RX-27/30	25 CV	0 - 28,8	407 - 33
6 RX-27/35	30 CV	0 - 28,8	474 - 39

BOMBA PUMP	MOTOR Kw	MOTOR HP	Q l/s	Q m³/h	Q l/min	CAUDAL 0	1,3	1,7	3,3	4,2	5	5,8	6,3	6,7	7,1	7,5	8
						0	4,5	6	12	15	18	21	22,5	24	25,5	27	28,8
						0	75	100	200	250	300	350	275	400	425	450	480
6 RX-27/07	4	5,5	ALTURA H (m)			95	85	82	69	60	51	40	35	30	24	17	8
6 RX-27/09	5,5	7,5				122	109	106	89	78	66	52	45	38	30	22	10
6 RX-27/12	7,5	10				163	144	1414	118	103	88	69	60	51	40	30	13
6 RX-27/15	9,3	12,5				203	180	176	148	129	110	87	75	63	50	37	17
6 RX-27/18	11	15				244	214	211	17	155	132	104	90	76	61	44	20
6 RX-27/21	13	17,5				285	250	246	207	181	154	121	105	89	72	51	23
6 RX-27/24	15	20				325	285	281	236	206	176	139	120	101	80	60	27
6 RX-27/30	18,5	25				407	357	352	295	258	220	173	150	127	100	73	33
6 RX-27/35	22	30				474	415	410	344	301	257	202	175	148	120	90	39

MODELO	POTENCIA	CAUDALm³/h	M.C. A
6RX-36/05	5,5 CV	0 - 38	74 - 12
6RX-36/06	7,5 CV	0 - 38	89 - 15
6RX-36/08	10 CV	0 - 38	118 - 20
6RX-36/10	12,5 CV	0 - 38	148 - 25
6RX-36/12	15 CV	0 - 38	177 - 30
6RX-36/14	17,5 CV	0 - 38	207 - 35
6RX-36/16	20 CV	0 - 38	236 - 40
6RX-36/20	25 CV	0 - 38	295 - 50
6RX-36/24	30 CV	0 - 38	354 - 60
6RX-36/28	35 CV	0 - 38	413 - 70
6RX-36/32	40 CV	0 - 38	472 - 80

BOMBA PUMP	MOTOR Kw	MOTOR HP	Q l/s	Q m³/h	Q l/min	CAUDAL 0	2,5	3,3	4,2	5	5,8	6,7	7,5	8,3	9	10	10,5
						0	9	12	15	18	21	24	27	30	32,4	36	38
						0	150	200	250	300	350	400	450	500	540	600	633
			ALTURA H (m)														
6RX-36/05	4	5,5				74	66	63	59	55	51	48	41	34	25	19	12
6RX-36/06	5,5	7,5				89	78	75	70	66	61	58	48	41	32	23	15
6RX-36/08	7,5	10				118	105	100	94	88	81	76	64	55	45	30	20
6RX-36/10	9,3	12,5				148	130	125	117	110	101	93	81	69	55	38	25
6RX-36/12	11	15				177	155	150	141	132	122	112	97	83	69	45	30
6RX-36/14	13	17,5				207	180	175	165	154	142	129	113	96	79	53	35
6RX-36/16	15	20				236	210	200	188	176	162	148	129	110	90	60	40
6RX-36/20	18,5	25				295	260	250	235	220	202	190	161	138	111	75	50
6RX-36/24	22	30				354	310	300	282	264	243	221	193	165	132	90	60
6RX-36/28	26	35				413	360	350	329	308	283	254	226	193	156	105	70
6RX-36/32	30	40				472	415	400	376	352	324	297	258	220	179	120	80

MODELO	POTENCIA	CAUDALm³/h	M.C. A
6RX-45/04	5,5 CV	0 - 45	61 - 17
6RX-45/05	7,5 CV	0 - 45	76 - 21
6RX-45/06	10 CV	0 - 45	92 - 26
6RX-45/08	12,5 CV	0 - 45	122 - 34
6RX-45/09	15 CV	0 - 45	138 - 40
6RX-45/10	17,5 CV	0 - 45	153 - 43
6RX-45/12	20 CV	0 - 45	183 - 51
6RX-45/15	25 CV	0 - 45	229 - 64
6RX-45/18	30 CV	0 - 45	275 - 77
6RX-45/21	35 CV	0 - 45	321 - 90
6RX-45/24	40 CV	0 - 45	367 - 103
6RX-45/30	50 CV	0 - 45	458 - 128

BOMBA PUMP	MOTOR Kw	MOTOR HP	Q l/s	Q m³/h	Q l/min	CAUDAL 0	4,1	5	5,8	6,7	7,5	8,3	9,2	10	10,8	11,7	12,5
						0	15	18	21	24	27	30	33	36	39	42	45
						0	250	300	350	400	450	500	550	600	650	700	750
ALTURA H (m)																	
6RX-45/04	4	5,5				61	50	48	45	43	40	37	34	30	26	25	17
6RX-45/05	5,5	7,5				76	61	59	56	54	50	46	42	38	33	27	21
6RX-45/06	7,5	10				92	73	71	67	64	60	56	51	45	39	32	26
6RX-45/08	9,3	12,5				122	98	95	90	86	80	74	67	60	52	43	34
6RX-45/09	11	15				138	110	107	102	97	90	83	76	68	58	49	40
6RX-45/10	13	17,5				153	122	119	113	107	100	93	84	75	65	54	43
6RX-45/12	15	20				183	147	143	136	129	120	111	101	90	78	65	51
6RX-45/15	18,5	25				229	182	178	169	161	150	139	126	113	97	81	64
6RX-45/18	22	30				275	219	214	203	193	180	167	151	135	116	97	77
6RX-45/21	26	35				321	255	250	237	225	210	195	177	158	136	113	90
6RX-45/24	30	40				367	290	285	271	258	240	222	201	180	155	130	103
6RX-45/30	37	50				458	362	357	339	322	300	278	252	225	194	162	128

MODELO	POTENCIA	CAUDALm³/h	M.C. A
6RX-66/03	5,5 CV	0 - 66	35 - 5
6RX-66/04	7,5 CV	0 - 66	47 - 7
6RX-66/05	10 CV	0 - 66	58 - 9
6RX-66/06	12,5 CV	0 - 66	70 - 10
6RX-66/07	15 CV	0 - 66	81 - 12
6RX-66/09	17,5 CV	0 - 66	105 - 15
6RX-66/10	20 CV	0 - 66	116 - 17
6RX-66/12	25 CV	0 - 66	140 - 20
6RX-66/15	30 CV	0 - 66	175 - 26
6RX-66/17	35 CV	0 - 66	198 - 29
6RX-66/20	40 CV	0 - 66	233 - 34
6RX-66/25	50 CV	0 - 66	291 - 43
6RX-66/30	60 CV	0 - 66	349 - 51

BOMBA PUMP	MOTOR Kw	MOTOR HP	Q l/s	Q m³/h	Q l/min	CAUDAL 0	4,2	5	5,8	7,5	9,2	10	11,7	12,5	13,3	15	18,3
						0	15	18	21	27	33	36	42	45	48	54	66
						0	250	300	350	450	550	600	700	750	800	900	1100
6RX-66/03	4	5,5	ALTURA H (m)			35	33	32	31	29	26	24	22	20	18	15	5
6RX-66/04	5,5	7,5				47	45	43	41	38	34	32	28	26	24	20	7
6RX-66/05	7,5	10				58	55	53	51	48	43	41	36	33	30	24	9
6RX-66/06	9,3	12,5				70	67	64	62	57	51	48	43	40	36	29	10
6RX-66/07	11	15				81	77	74	71	67	60	56	50	46	42	34	12
6RX-66/09	13	17,5				105	97	94	91	86	77	73	64	59	53	44	15
6RX-66/10	15	20				116	109	105	101	95	85	81	71	66	59	49	17
6RX-66/12	18,5	25				140	129	125	122	114	102	95	85	79	72	59	20
6RX-66/15	22	30				175	159	155	152	142	128	121	106	98	90	73	26
6RX-66/17	26	35				198	183	178	173	162	146	137	120	112	102	83	29
6RX-66/20	30	40				233	211	207	202	189	171	161	142	132	121	98	34
6RX-66/25	37	50				291	267	262	255	238	214	202	177	165	151	122	43
6RX-66/30	45	60				349	320	313	306	285	256	247	213	190	181	146	51

SUMERGIBLES 6" TOTALMENTE EN AISI 304

MODELO	POTENCIA	CAUDALm³/h	M.C. A
X6S-10/08	5,5 CV	0 - 18	75 - 31
X6S-10/09	5,5 CV	0 - 18	85 - 35
X6S-10/10	5,5 CV	0 - 18	94 - 39
X6S-10/12	7,5 CV	0 - 18	113 - 47
X6S-10/14	7,5 CV	0 - 18	132 - 54
X6S-10/16	10 CV	0 - 18	151 - 62
X6S-10/18	10 CV	0 - 18	170 - 70
X6S-10/19	10 CV	0 - 18	179 - 74
X6S-10/21	12,5 CV	0 - 18	198 - 82
X6S-10/23	12,5 CV	0 - 18	217 - 89
X6S-10/24	12,5 CV	0 - 18	226 - 93
X6S-10/26	15 CV	0 - 18	245 - 101
X6S-10/28	15 CV	0 - 18	264 - 109
X6S-10/30	15 CV	0 - 18	283 - 117
X6S-10/33	17,5 CV	0 - 18	311 - 128
X6S-10/35	17,5 CV	0 - 18	330 - 136
X6S-10/37	20 CV	0 - 18	349 - 144

BOMBA PUMP	MOTOR		Q	CAUDAL											
			l/s	0	2	2,4	2,8	3	3,4	3,6	3,8	4	4,2	4,4	5
			m³/h	0	7,2	8,6	10,1	10,8	12,2	13	13,7	14,4	15,1	15,8	18
	Kw	HP	l/min	0	120	144	168	180	204	216	228	240	252	264	306
X6S-10/08	4	5,5	ALTURA H (m)	75	72	69	66	64	59	56	53	50	47	43	31
X6S-10/09	4	5,5		85	81	78	74	71	66	63	60	56	52	48	35
X6S-10/10	4	5,5		94	90	86	82	79	73	70	66	62	58	54	39
X6S-10/12	5,5	7,5		113	108	104	98	95	88	84	80	75	70	65	47
X6S-10/14	5,5	7,5		132	126	121	115	111	103	98	93	87	82	75	54
X6S-10/16	7,5	10		151	144	138	131	127	117	112	106	100	93	86	62
X6S-10/18	7,5	10		170	161	155	148	143	132	126	119	112	105	97	70
X6S-10/19	7,5	10		179	170	164	156	151	140	133	126	119	111	102	74
X6S-10/21	9,3	12,5		198	188	181	172	167	154	147	139	131	122	113	82
X6S-10/23	9,3	12,5		217	206	199	189	183	169	161	153	144	134	124	89
X6S-10/24	9,3	12,5		226	215	207	197	191	176	168	159	150	140	129	93
X6S-10/26	11	15		245	233	224	213	206	191	182	173	162	151	140	101
X6S-10/28	11	15		264	251	242	230	222	206	196	186	175	163	151	109
X6S-10/30	11	15		283	269	259	246	238	220	210	199	187	175	161	117
X6S-10/33	13	17,5		311	296	285	271	262	242	231	219	206	192	177	128
X6S-10/35	13	17,5		330	314	302	287	278	257	245	232	219	204	188	136
X6S-10/37	15	20		349	332	319	303	294	272	259	246	231	216	199	144

MODELO	POTENCIA	CAUDALm³/h	M.C. A
X6S-17/06	5,5 CV	0 - 21,6	68 - 33
X6S-17/08	7,5 CV	0 - 21,6	90 - 44
X6S-17/10	7,5 CV	0 - 21,6	113 - 54
X6S-17/11	10 CV	0 - 21,6	124 - 60
X6S-17/13	10 CV	0 - 21,6	147 - 71
X6S-17/15	12,5 CV	0 - 21,6	169 - 82
X6S-17/17	156 CV	0 - 21,6	192 - 92
X6S-17/18	15 CV	0 - 21,6	203 - 98
X6S-17/20	156 CV	0 - 21,6	226 - 109
X6S-17/24	20 CV	0 - 21,6	271 - 131
X6S-17/27	20 CV	0 - 21,6	305 - 147
X6S-17/29	25 CV	0 - 21,6	327 - 158
X6S-17/33	25 CV	0 - 21,6	372 - 180
X6S-17/36	30 CV	0 - 21,6	406 - 196
X6S-17/40	30 CV	0 - 21,6	451 - 218
X6S-17/48*	35 CV	0 - 21,6	542 - 261
X6S-17/53*	40 CV	0 - 21,6	598 - 288
X6S-17/55*	50 CV	0 - 21,6	621 - 299

***Bombas entubadas**

BOMBA PUMP	MOTOR		Q	CAUDAL											
			l/s	0	2	2,5	3	3,5	4	4,3	4,5	5	5,3	5,5	6
			m³/h	0	7,2	9	10,8	12,6	14,4	15,3	16,2	18	18,9	19,8	21,6
	Kw	HP	l/min	0	120	150	180	210	240	255	270	300	315	330	360
X6S-17/06	4	5,5	ALTURA H (m)	68	65	64	61	58	55	52	50	45	42	39	33
X6S-17/08	5,5	7,5		90	87	85	82	78	73	70	67	60	56	52	44
X6S-17/10	5,5	7,5		113	109	106	102	97	91	87	84	75	70	65	54
X6S-17/11	7,5	10		124	120	117	113	107	100	96	92	82	77	71	60
X6S-17/13	7,5	10		147	142	138	133	127	118	114	109	97	91	84	71
X6S-17/15	9,3	12,5		169	163	159	154	146	137	131	125	112	105	97	82
X6S-17/17	11	15		192	185	181	174	166	155	149	142	127	119	110	92
X6S-17/18	11	15		203	196	191	184	175	164	157	150	134	126	117	98
X6S-17/20	11	15		226	218	212	205	195	182	175	167	149	140	130	109
X6S-17/24	15	20		271	262	255	246	234	219	210	201	179	168	156	131
X6S-17/27	15	20		305	294	287	277	263	246	236	226	202	189	175	147
X6S-17/29	18,5	25		327	316	308	297	283	264	254	242	218	203	188	158
X6S-17/33	18,5	25		372	360	351	338	321	301	289	276	247	231	214	180
X6S-17/36	22	30		406	392	382	369	351	328	315	301	269	252	234	196
X6S-17/40	22	30		451	436	425	410	390	365	350	334	299	280	260	218
X6S-17/48*	26	35		542	523	510	492	468	437	420	401	359	336	312	261
X6S-17/53*	30	40		598	578	563	543	516	483	463	443	396	371	344	288
X6S-17/55*	37	50		621	599	584	563	536	501	481	460	411	385	357	299

MODELO	POTENCIA	CAUDALm³/h	M.C. A
X6S-30/04	5,5 CV	0 - 43,2	45 - 11
X6S-30/06	7,5 CV	0 - 43,2	68 - 17
X6S-30/08	10 CV	0 - 43,2	90 - 23
X6S-30/11	12,5 CV	0 - 43,2	124 - 32
X6S-30/13	15 CV	0 - 43,2	147 - 37
X6S-30/15	17,5 CV	0 - 43,2	170 - 43
X6S-30/17	20 CV	0 - 43,2	192 - 49
X6S-30/19	25 CV	0 - 43,2	215 - 54
X6S-30/21	25 CV	0 - 43,2	237 - 60
X6S-30/23	30 CV	0 - 43,2	260 - 66
X6S-30/26	30 CV	0 - 43,2	294 - 74
X6S-30/28	35 CV	0 - 43,2	316 - 80
X6S-30/30	35 CV	0 - 43,2	339 - 86
X6S-30/32	40 CV	0 - 43,2	362 - 92
X6S-30/35	40 CV	0 - 43,2	396 - 100
X6S-30/39*	50 CV	0 - 43,2	441 - 112
X6S-30/43*	50 CV	0 - 43,2	486 - 123
X6S-30/48*	60 CV	0 - 43,2	542 - 138

***Bombas entubadas.**

BOMBA PUMP	MOTOR		Q	CAUDAL											
			l/s	0	3	4	5	6	7	7,5	8	9	10	11	12
			m³/h	0	10,8	14,4	18	21,6	25,2	27	28,8	32,4	36	39,6	43,2
	Kw	HP	l/min	0	180	240	300	360	420	450	480	540	600	660	720
X6S-30/04	4	5,5	ALTURA H (m)	45	42	41	39	37	34	33	31	27	23	17	11
X6S-30/06	5,5	7,5		68	64	61	59	55	51	49	47	41	34	26	17
X6S-30/08	7,5	10		90	85	82	78	74	69	66	62	54	45	35	23
X6S-30/11	9,3	12,5		124	117	113	108	102	94	90	85	75	62	48	32
X6S-30/13	11	15		147	138	133	127	120	111	106	101	88	74	57	37
X6S-30/15	13	17,5		170	159	154	147	139	129	123	116	102	85	66	43
X6S-30/17	15	20		192	180	174	167	157	146	139	132	115	96	74	49
X6S-30/19	20	25		215	202	195	186	176	163	156	147	129	107	83	54
X6S-30/21	20	25		237	223	215	206	194	180	172	163	143	119	92	60
X6S-30/23	22	30		260	244	236	225	213	197	188	178	156	130	101	66
X6S-30/26	22	30		294	276	266	255	240	223	213	202	177	147	114	74
X6S-30/28	26	35		316	297	287	274	259	240	229	217	190	158	122	80
X6S-30/30	26	35		339	318	307	294	277	257	246	233	204	170	131	86
X6S-30/32	30	40		362	340	328	314	296	274	262	248	217	181	140	92
X6S-30/35	30	40		396	371	359	343	324	300	287	271	238	198	153	100
X6S-30/39*	37	50		441	141	400	382	361	334	319	302	265	221	170	112
X6S-30/43*	37	50		486	456	441	422	398	368	352	333	292	243	188	123
X6S-30/48*	45	60		542	509	492	474	444	411	393	372	326	272	210	138

MODELO	POTENCIA	CAUDALm³/h	M.C. A
X6S-46/03	7,5 CV	0 - 64,8	46 - 9
X6S-46/05	10 CV	0 - 64,8	77 - 15
X6S-46/06	12,5 CV	0 - 64,8	92 - 18
X6S-46/07	15 CV	0 - 64,8	107 - 21
X6S-46/08	17,5 CV	0 - 64,8	122 - 24
X6S-46/09	20 CV	0 - 64,8	138 - 27
X6S-46/10	20 CV	0 - 64,8	153 - 30
X6S-46/11	25 CV	0 - 64,8	168 - 32
X6S-46/12	25 CV	0 - 64,8	184 - 35
X6S-46/14	30 CV	0 - 64,8	214 - 41
X6S-46/15	30 CV	0 - 64,8	230 - 44
X6S-46/16	35 CV	0 - 64,8	245 - 47
X6S-46/17	35 CV	0 - 64,8	260 - 50
X6S-46/18	40 CV	0 - 64,8	276 - 53
X6S-46/20	40 CV	0 - 64,8	306 - 59
X6S-46/22	50 CV	0 - 64,8	337 - 65
X6S-46/24	50 CV	0 - 64,8	367 - 71
X6S-46/26	60 CV	0 - 64,8	398 - 77

BOMBA PUMP	MOTOR		Q	CAUDAL											
			l/s	0	5,3	6	7,5	9	10,5	12	13,5	15	16,5	17,3	18
			m³/h	0	18,9	21,6	27	32,4	37,8	43,2	48,6	54	59,4	62,1	64,8
	Kw	HP	l/min	0	315	360	450	540	630	720	810	900	990	1035	1080
X6S-46/03	5,5	7,5	ALTURA H (m)	46	40	38	35	32	30	28	25	22	17	13	9
X6S-46/05	7,5	10		77	66	64	59	54	50	46	42	37	28	22	15
X6S-46/06	9,3	12,5		92	80	76	70	65	60	56	50	44	33	27	18
X6S-46/07	11	15		107	93	89	82	76	70	65	59	51	39	31	21
X6S-46/08	13	17,5		122	106	102	94	87	80	74	67	58	44	35	24
X6S-46/09	15	20		138	119	115	106	97	90	83	76	66	50	40	27
X6S-46/10	15	20		153	133	127	117	108	100	93	84	73	56	44	30
X6S-46/11	19	25		168	146	140	129	119	110	102	93	80	61	49	32
X6S-46/12	19	25		184	159	153	141	130	120	111	101	88	67	53	35
X6S-46/14	22	30		214	186	178	164	151	140	130	118	102	78	62	41
X6S-46/15	22	30		230	199	191	176	162	150	139	126	110	83	67	44
X6S-46/16	27	35		245	212	204	188	173	160	148	135	117	89	71	47
X6S-46/17	27	35		260	226	217	200	184	170	157	143	124	94	75	50
X6S-46/18	30	40		276	239	229	211	195	180	167	151	131	100	80	53
X6S-46/20	30	40		306	265	255	235	216	200	185	168	146	111	89	59
X6S-46/22	37	50		337	292	280	258	238	220	204	185	161	122	98	65
X6S-46/24	37	50		367	318	306	282	260	240	222	202	175	133	106	71
X6S-46/26	45	60		398	345	331	305	281	261	241	219	190	144	115	77

MODELO	POTENCIA	CAUDALm³/h	M.C. A
X6S-60/02	5,5 CV	0 - 72	27 - 9
X6S-60/03	7,5 CV	0 - 72	41 - 14
X6S-60/04	10 CV	0 - 72	55 - 18
X6S-60/05	12,5 CV	0 - 72	68 - 23
X6S-60/06	15 CV	0 - 72	82 - 27
X6S-60/07	17,5 CV	0 - 72	95 - 32
X6S-60/08	20 CV	0 - 72	109 - 36
X6S-60/09	25 CV	0 - 72	123 - 41
X6S-60/10	25 CV	0 - 72	136 - 45
X6S-60/11	30 CV	0 - 72	150 - 50
X6S-60/12	30 CV	0 - 72	164 - 54
X6S-60/13	35 CV	0 - 72	177 - 59
X6S-60/15	40 CV	0 - 72	205 - 68
X6S-60/17	40 CV	0 - 72	232 - 77
X6S-60/18	50 CV	0 - 72	246 - 81
X6S-60/19	50 CV	0 - 72	259 - 86
X6S-60/20	50 CV	0 - 72	273 - 90
X6S-60/21	50 CV	0 - 72	286 - 95

BOMBA PUMP	MOTOR		Q	CAUDAL											
			l/s	0	5	6	8	10	12	14	15	16	17	18	20
			m³/h	0	18	21,6	28,8	36	43,2	50,4	54	57,6	61,2	64,8	72
	Kw	HP	l/min	0	300	360	480	600	720	840	900	960	1020	1080	1200
X6S-60/02	4	5,5	ALTURA H (m)	27	25	24	23	21	19	18	17	16	15	13	9
X6S-60/03	5,5	7,5		41	38	37	34	31	29	27	25	24	22	20	14
X6S-60/04	7,5	10		55	51	49	45	42	39	36	34	32	29	26	18
X6S-60/05	9,3	12,5		68	63	61	57	52	48	44	42	40	37	33	23
X6S-60/06	11	15		82	76	73	68	63	58	53	51	47	44	39	27
X6S-60/07	13	17,5		95	88	86	79	73	68	62	59	55	51	46	32
X6S-60/08	15	20		109	101	98	91	84	78	71	67	63	58	52	36
X6S-60/09	19	25		123	114	110	102	94	87	80	76	71	66	59	41
X6S-60/10	19	25		136	126	122	113	105	97	89	84	79	73	66	45
X6S-60/11	22	30		150	139	134	125	115	107	98	93	87	80	72	50
X6S-60/12	22	30		164	152	147	136	126	116	107	101	95	88	79	54
X6S-60/13	26	35		177	164	1549	147	136	126	116	110	103	95	85	59
X6S-60/15	30	40		206	189	183	170	157	145	133	127	119	110	98	68
X6S-60/17	30	40		232	215	208	193	178	165	151	143	135	124	112	77
X6S-60/18	37	50		246	227	220	204	189	175	160	152	142	132	118	81
X6S-60/19	37	50		259	240	232	215	199	184	169	160	150	139	125	86
X6S-60/20	37	50		273	253	244	227	210	194	178	169	158	146	131	90
X6S-60/21	37	50		286	265	257	238	220	204	187	177	166	154	138	95

SUMERGIBLES 6" FUNDICION DE HIERRO - RODETE EN BRONCE

MODELO	POTENCIA	CAUDALm³/h	M.C. A
6SB-46/3	5,5 CV	0 - 48,8	42 -13
6SB-46/4	7,5 CV	0 - 48,8	56 - 17
6SB-46/5R	7,5 CV	0 - 48,8	64 - 21
6SB-46/6R	10 CV	0 - 48,8	81 - 24
6SB-46/7	12,5 CV	0 - 48,8	96 - 30
6SB-46/8	15 CV	0 - 48,8	111 - 34
6SB-46/9R	15 CV	0 - 48,8	119 - 35
6SB-46/10	17,5 CV	0 - 48,8	138 - 42
6SB-46/11	20 CV	0 - 48,8	151 - 46
6SB-46/12R	20 CV	0 - 48,8	160 - 47
6SB-46/14	25 CV	0 - 48,8	194 - 59
6SB-46/15	30 CV	0 - 48,8	177 - 59
6SB-46/16	30 CV	0 - 48,8	208 - 63
6SB-46/17	30 CV	0 - 48,8	221 - 67
6SB-46/18	35 CV	0 - 48,8	235 - 71
6SB-46/19	35 CV	0 - 48,8	149 - 75
6SB-46/20	40 CV	0 - 48,8	277 - 84
6SB-46/22	40 CV	0 - 48,8	305 - 92

BOMBA PUMP	MOTOR		Q	CAUDAL										
			l/s	0	4,5	5	6	6,7	8	8,3	9	10	11	13
			m³/h	0	16,2	18	21,6	24	28,8	30	32,4	36	39,6	46,8
	Kw	HP	l/min	0	270	300	360	400	480	500	540	600	660	780
6SB-46/3	4	5,5	ALTURA H (m)	42	39	38	36	35	32	31	29	27	23	13
6SB-46/4	5,5	7,5		56	51	50	48	47	43	42	39	35	30	17
6SB-46/5R	5,5	7,5		64	59	58	55	54	48	47	44	39	33	21
6SB-46/6R	7,5	10		81	76	74	71	69	63	62	58	51	44	24
6SB-46/7	9,2	12,5		96	90	88	84	82	75	73	69	61	53	30
6SB-46/8	11	15		111	102	100	96	94	85	83	78	70	60	34
6SB-46/9R	11	15		119	110	108	104	101	92	90	84	74	63	35
6SB-46/10	13	17,5		138	127	125	119	116	106	103	97	87	75	42
6SB-46/11	15	20		151	140	137	131	128	117	114	107	96	80	46
6SB-46/12R	15	20		160	148	146	139	135	124	121	113	100	85	47
6SB-46/14	18,5	25		194	178	175	167	163	148	145	136	122	105	59
6SB-46/15	22	30		208	190	187	179	174	159	155	146	131	112	63
6SB-46/16	22	30		221	202	199	191	186	169	165	156	139	119	67
6SB-46/17	22	30		235	215	212	202	197	179	175	166	148	127	71
6SB-46/18	26	35		249	228	225	214	208	188	184	175	157	134	75
6SB-46/19	26	35		263	240	235	226	220	200	196	185	166	141	79
6SB-46/20	30	40		277	253	248	238	232	211	206	195	175	150	84
6SB-46/22	30	40		305	29	273	262	255	232	227	214	193	164	92

MODELO	POTENCIA	CAUDALm³/h	M.C. A
6SB-65/2R	4 CV	0 - 64,8	25 - 2
6SB-65/2	5,5 CV	0 - 64,8	34 - 11
6SB-65/3R	7,5 CV	0 - 64,8	48 - 13
6SB-65/4R	10 CV	0 - 64,8	64 - 19
6SB-65/5R	12,5 CV	0 - 64,8	78 - 22
6SB-65/6R	15 CV	0 - 64,8	94 - 27
6SB-65/7R	17,5 CV	0 - 64,8	107 - 29
6SB-65/8R	20 CV	0 - 64,8	121 - 32
6SB-65/9	25 CV	0 - 64,8	145 - 48
6SB-65/10	30 CV	0 - 64,8	162 - 53
6SB-65/11	30 CV	0 - 64,8	178 - 58
6SB-65/12	35 CV	0 - 64,8	194 - 64
6SB-65/13R	35 CV	0 - 64,8	208 - 66
6SB-65/14	40 CV	0 - 64,8	227 - 74
6SB-65/15R	40 CV	0 - 64,8	238 - 74
6SB-65/16	50 CV	0 - 64,8	258 - 85
6SB-65/17	50 CV	0 - 64,8	275 - 90
6SB-65/18	50 CV	0 - 64,8	290 - 95

BOMBA PUMP	MOTOR		Q	CAUDAL										
			l/s	0	7	8	10	11	12	13	15	16	17	18
			m³/h	0	25,2	28,8	36	39,6	43,2	46,8	54	57,6	61,2	64,8
	Kw	HP	l/min	0	420	480	600	660	720	780	900	960	1020	1080
6SB-65/2R	3	4	ALTURA H (m)	25	24	23	20	18	17	14	10	8	5	2
6SB-65/2	4	5,5		34	29	28	25	24	23	21	18	16	14	11
6SB-65/3R	5,5	7,5		48	41	38	36	34	32	30	24	21	18	13
6SB-65/4R	7,5	10		64	55	53	49	46	43	40	33	29	25	19
6SB-65/5R	9,2	12,5		78	67	65	59	56	53	49	40	35	30	22
6SB-65/6R	11	15		94	82	79	72	68	64	59	49	43	37	27
6SB-65/7R	13	17,5		107	94	90	83	78	73	68	55	49	40	29
6SB-65/8R	15	20		121	106	102	93	88	83	76	62	54	45	32
6SB-65/9	18,5	25		145	128	124	114	108	102	95	80	72	62	48
6SB-65/10	22	30		162	143	138	127	120	113	106	89	80	69	53
6SB-65/11	22	30		178	157	151	139	132	125	117	98	87	76	58
6SB-65/12	26	35		194	171	165	152	144	136	127	107	98	83	64
6SB-65/13R	26	35		208	183	177	162	154	145	136	114	101	87	66
6SB-65/14	30	40		227	200	193	177	168	159	148	125	112	97	74
6SB-65/15R	30	40		238	210	202	186	176	166	155	129	115	99	74
6SB-65/16	37	50		258	228	220	202	192	181	170	143	127	110	85
6SB-65/17	37	50		275	242	234	215	204	193	180	152	134	117	90
6SB-65/18	37	50		290	257	248	228	216	204	191	161	142	123	95

MODELO	POTENCIA	CAUDALm³/h	M.C. A
6SB-78/3R	7,5 CV	0 - 78	41 - 11
6SB-78/4R	10 CV	0 - 78	54 - 15
6SB-78/5R	12,5 CV	0 - 78	68 - 19
6SB-78/6R	15 CV	0 - 78	81 - 23
6SB-78/7R	17,5 CV	0 - 78	95 - 27
6SB-78/8R	20 CV	0 - 78	109 - 31
6SB-78/9	25 CV	0 - 78	130 - 36
6SB-78/10R	25 CV	0 - 78	136 - 38
6SB-78/11R	30 CV	0 - 78	155 - 44
6SB-78/12R	30 CV	0 - 78	163 - 46
6SB-78/13R	35 CV	0 - 78	181 - 51
6SB-78/14R	35 CV	0 - 78	190 - 54
6SB-78/15R	40 CV	0 - 78	213 - 59
6SB-78/16R	40 CV	0 - 78	220 - 61
6SB-78/17	50 CV	0 - 78	246 - 70
6SB-78/18	50 CV	0 - 78	261 - 74
6SB-78/19	60 CV	0 - 78	269 - 77
6SB-78/21	60 CV	0 - 78	305 - 87

BOMBA PUMP	MOTOR		Q	CAUDAL										
			l/s	0	8	10	13	14	16	17	18	20	21	21,7
			m³/h	0	28,8	36	46,8	50,4	57,6	61,2	64,8	72	75,6	78
	Kw	HP	l/min	0	480	600	780	840	960	1020	1080	1200	1260	1300
6SB-78/3R	5,5	7,5	ALTURA H (m)	41	35	32	29	27	24	22	19	15	13	11
6SB-78/4R	7,5	10		54	47	43	38	36	31	29	26	20	17	15
6SB-78/5R	9,2	12,5		68	59	54	48	45	39	36	32	25	22	19
6SB-78/6R	11	15		81	70	65	57	54	47	43	39	31	26	23
6SB-78/7R	13	17,5		95	82	76	67	63	55	51	45	36	30	27
6SB-78/8R	15	20		109	94	87	76	72	63	58	52	41	35	31
6SB-78/9	18,5	25		130	112	103	91	87	76	69	61	48	41	36
6SB-78/10R	18,5	25		136	117	108	95	90	79	72	65	51	43	38
6SB-78/11R	22	30		155	133	123	108	103	90	82	754	58	49	44
6SB-78/12R	22	30		163	140	130	114	108	94	87	78	61	52	46
6SB-78/13R	16	35		181	156	144	127	119	104	96	86	67	57	51
6SB-78/14R	16	35		190	164	151	133	126	110	101	90	71	61	54
6SB-78/15R	30	40		213	182	168	148	140	122	112	100	79	66	59
6SB-78/16R	30	40		220	187	173	152	144	126	116	103	82	69	61
6SB-78/17	37	50		246	212	196	174	163	143	131	117	93	79	70
6SB-78/18	37	50		261	225	208	183	173	151	139	124	98	84	74
6SB-78/19	45	60		269	233	215	190	178	157	143	129	102	87	77
6SB-78/21	45	60		305	263	243	214	202	177	162	146	114	97	87

MODELO	POTENCIA	CAUDALm³/h	M.C. A
6SB-90/2S	5,5 CV	0 - 90	25 - 6
6SB-90/3S	7,5 CV	0 - 90	36 - 10
6SB-90/4S	10 CV	0 - 90	50 - 13
6SB-90/4	12,5 CV	0 - 90	57 - 15
6SB-90/5	15 CV	0 - 90	71 - 19
6SB-90/6R	17,5 CV	0 - 90	86 - 22
6SB-90/7R,	20 CV	0 - 90	100 - 26
6SB-90/8	25 CV	0 - 90	114 - 31
6SB-90/9	30 CV	0 - 90	129 - 35
6SB-90/10	30 CV	0 - 90	143 - 39
6SB-90/11	35 CV	0 - 90	157 - 43
6SB-90/12R	35 CV	0 - 90	171 - 44
6SB-90/13	40 CV	0 - 90	186 - 50
6SB-90/15	50 CV	0 - 90	214 - 58
6SB-90/16	50 CV	0 - 90	228 - 62
6SB-90/17R	50 CV	0 - 90	243 - 64
6SB-90/18	60 CV	0 - 90	257 - 70
6SB-90/20	60 CV	0 - 90	286 - 77

BOMBA PUMP	MOTOR		Q	CAUDAL										
			l/s	0	10	12,5	14	17	18	20	21	22	24	25
			m³/h	0	36	45	50,4	61,2	64,8	72	75,6	79,2	86,4	90
	Kw	HP	l/min	0	600	750	840	1020	1080	1200	1260	1320	1440	1500
6SB-90/2S	4	5,5	ALTURA H (m)	25	20	18	17	18	15	13	12	10	8	6
6SB-90/3S	5,5	7,5		36	30	27	25	23	22	19	17	15	11	10
6SB-90/4S	7,5	10		50	41	37	35	31	30	26	23	21	15	13
6SB-90/4	9,2	12,5		57	47	43	41	36	34	30	27	24	18	15
6SB-90/5	11	15		71	59	54	51	45	43	37	34	30	23	19
6SB-90/6R	13	17,5		86	71	65	61	54	51	44	40	36	27	22
6SB-90/7R,	15	20		100	82	75	70	63	60	51	46	42	31	26
6SB-90/8	18,5	25		114	95	87	82	73	69	59	54	48	37	31
6SB-90/9	22	30		129	107	98	92	82	78	66	60	54	41	35
6SB-90/10	22	30		143	119	109	103	91	86	73	67	60	46	39
6SB-90/11	16	35		157	131	120	113	101	95	81	74	66	50	43
6SB-90/12R	16	35		171	141	129	121	108	102	87	80	71	54	44
6SB-90/13	30	40		186	155	141	133	119	112	95	87	78	59	50
6SB-90/15	37	50		214	179	163	154	137	129	110	100	90	69	58
6SB-90/16	37	50		228	190	174	164	146	138	117	107	96	73	62
6SB-90/17R	37	50		243	201	183	173	155	146	124	113	101	77	64
6SB-90/18	45	60		257	214	196	185	165	155	132	120	108	82	70
6SB-90/20	45	60		286	238	218	205	183	172	147	134	120	92	77

SUMERGIBLES 6" FUNDICION DE HIERRO - RODETE EN HIERRO

MODELO	POTENCIA	CAUDALm³/h	M.C. A
6SF-50/02	5,5 CV	0 - 63	31 -13
6SF-50/03	7,5 CV	0 - 63	46 - 19
6SF-50/04	10 CV	0 - 63	61 - 26
6SF-50/05	12,5 CV	0 - 63	77 - 32
6SF-50/06	15 CV	0 - 63	92 - 38
6SF-50/07	17,5 CV	0 - 63	108 - 45
6SF-50/08	20 CV	0 - 63	129 - 51
6SF-50/09	25 CV	0 - 63	138 - 58
6SF-50/10	25 CV	0 - 63	154 - 64
6SF-50/11	30 CV	0 - 63	169 - 70
6SF-50/12	35 CV	0 - 63	184 - 77
6SF-50/13	35 CV	0 - 63	200 - 83
6SF-50/14	40 CV	0 - 63	215 - 90
6SF-50/15	40 CV	0 - 63	227 - 95
6SF-50/17	50 CV	0 - 63	258 - 109
6SF-50/18	50 CV	0 - 63	273 - 115
6SF-50/19	50 CV	0 - 63	288 - 122
6SF-50/20	50 CV	0 - 63	303 - 128
6SF-50/21	50 CV	0 - 63	318 - 134

BOMBA PUMP	MOTOR		Q	CAUDAL											
			l/s	0	6,7	7,5	8,3	9,2	10	10,8	11,7	12,9	14,2	15,8	17,5
			m^3/h	0	24	27	30	33	36	39	42	46,5	51	57	63
	Kw	HP	l/min	0	400	450	500	550	600	650	700	775	850	950	1050
6SF-50/02	4	5,5	ALTURA H (m)	31	26	25	24	24	23	22	21	20	18	16	13
6SF-50/03	5,5	7,5		46	39	38	36	35	34	33	32	30	27	24	19
6SF-50/04	7,5	10		61	51	50	49	47	45	44	42	39	36	32	26
6SF-50/05	9,2	12,5		77	64	63	61	59	56	55	53	50	46	40	32
6SF-50/06	11	15		92	77	75	73	71	68	66	63	59	55	48	38
6SF-50/07	13	17,5		108	90	88	85	82	79	77	74	69	64	56	45
6SF-50/08	15	20		123	103	100	97	94	90	87	84	79	73	64	51
6SF-50/09	18,5	25		138	116	113	109	106	102	99	95	89	82	72	58
6SF-50/10	18,5	25		154	129	125	121	117	113	109	105	98	91	80	64
6SF-50/11	22	30		169	141	138	134	129	124	120	116	108	100	88	70
6SF-50/12	26	35		184	154	150	146	141	135	131	126	118	109	96	77
6SF-50/13	26	35		200	167	163	158	153	147	142	137	128	119	104	83
6SF-50/14	30	40		215	180	175	170	164	158	153	147	138	128	112	90
6SF-50/15	30	40		227	192	186	180	174	168	162	156	147	137	120	96
6SF-50/16	30	40		243	205	199	192	186	179	173	166	156	146	128	102
6SF-50/17	37	50		258	218	211	204	197	190	184	177	166	155	136	109
6SF-50/18	37	50		273	230	223	216	209	202	195	187	176	164	144	115
6SF-50/19	37	50		288	243	236	228	221	213	206	198	186	173	152	122
6SF-50/20	37	50		303	256	248	240	232	224	216	208	195	182	160	128
6SF-50/21	37	50		318	269	261	252	244	235	227	218	205	192	168	134
6SF-50/22	45	60		334	282	273	264	255	246	238	229	215	201	176	141
6SF-50/23	45	60		349	294	285	276	267	258	249	239	225	210	184	147
6SF-50/24	45	60		364	307	298	288	279	269	260	250	235	219	192	154
6SF-50/25	45	60		379	320	310	300	290	280	270	260	244	228	200	160

apelsa

MODELO	POTENCIA	CAUDALm³/h	M.C. A
6SF-60/02R	5,5 CV	0 - 78	29 - 10
6SF-60/03R	7,5 CV	0 - 78	44 - 15
6SF-60/04R	10 CV	0 - 78	58 - 20
6SF-60/05R	12,5 CV	0 - 78	73 - 25
6SF-60/06R	15 CV	0 - 78	87 - 29
6SF-60/07R	17,5 CV	0 - 78	102 - 34
6SF-60/08R	20 CV	0 - 78	116 - 39
6SF-60/09	25 CV	0 - 78	140 - 41
6SF-60/10R	25 CV	0 - 78	145 - 49
6SF-60/11	30 CV	0 - 78	171 - 51
6SF-60/12	35 CV	0 - 78	186 - 55
6SF-60/13	35 CV	0 - 78	202 - 60
6SF-60/14	40 CV	0 - 78	217 - 64
6SF-60/15	40 CV	0 - 78	233 - 69
6SF-60/16	50 CV	0 - 78	248 - 74
6SF-60/18	50 CV	0 - 78	279 - 83
6SF-60/19	50 CV	0 - 78	295 - 87
6SF-60/21	60 CV	0 - 78	326 - 97

BOMBA PUMP	MOTOR		Q	CAUDAL											
			l/s	0	8,3	10	11,7	14,2	16,7	17,5	18,3	19,2	20	20,8	21,7
			m^3/h	0	30	36	42	51	60	63	66	69	72	75	78
	Kw	HP	l/min	0	500	600	700	850	1000	1050	1100	1150	1200	1250	1300
6SF-60/02R	4	5,5	ALTURA H (m)	29	24	23	21	19	17	16	15	14	12	11	10
6SF-60/03R	5,5	7,5		44	35	34	32	29	25	24	22	21	19	17	15
6SF-60/04R	7,5	10		58	47	45	42	38	33	31	29	27	25	23	20
6SF-60/05R	9,2	12,5		73	59	56	53	48	42	40	37	34	31	28	25
6SF-60/06R	11	15		87	71	67	62	57	50	47	44	41	37	33	29
6SF-60/07R	13	17,5		102	83	79	74	67	58	55	51	47	43	39	34
6SF-60/08R	15	20		116	94	89	84	76	66	62	58	54	50	45	39
6SF-60/09	18,5	25		140	114	108	101	90	76	71	66	60	54	48	41
6SF-60/10R	18,5	25		145	118	112	105	95	83	78	73	68	62	56	49
6SF-60/11	22	30		171	139	131	123	109	92	86	80	73	66	59	51
6SF-60/12	26	35		186	152	143	134	119	101	95	88	80	72	64	55
6SF-60/13	26	35		202	164	155	146	129	109	102	95	87	78	69	60
6SF-60/14	30	40		217	177	167	157	139	118	110	102	93	84	74	64
6SF-60/15	30	40		233	190	179	168	149	126	118	110	100	90	80	69
6SF-60/16	37	50		248	202	191	179	159	134	126	117	107	96	85	74
6SF-60/17	37	50		264	215	203	190	169	143	134	124	113	102	90	78
6SF-60/18	37	50		279	228	215	202	179	151	141	131	120	108	96	83
6SF-60/19	37	50		295	240	227	213	189	160	150	139	127	114	101	87
6SF-60/20	45	60		310	253	239	224	199	168	157	146	133	120	106	92
6SF-60/21	45	60		326	266	251	235	209	176	165	153	140	126	112	97
6SF-60/22	45	60		341	278	262	246	219	185	173	161	147	132	117	101

apelsa

MODELO	POTENCIA	CAUDALm³/h	M.C. A
6SF-65/02	5,5 CV	0 - 90	30 - 8
6SF-65/03	10 CV	0 - 90	45 - 12
6SF-65/04	12.5 CV	0 - 90	60 - 16
6SF-65/05	15 CV	0 - 90	75 - 20
6SF-65/06	17.5 CV	0 - 90	90 - 24
6SF-65/07	20 CV	0 - 90	105 - 28
6SF-65/08	25 CV	0 - 90	120 - 32
6SF-65/09	30 CV	0 - 90	135 - 36
6SF-65/10	35 CV	0 - 90	150 - 40
6SF-65/11	35 CV	0 - 90	165 - 44
6SF-65/12	40 CV	0 - 90	180 - 48
6SF-65/13	40 CV	0 - 90	195 - 52
6SF-65/14	50 CV	0 - 90	210 - 56
6SF-65/16	50 CV	0 - 90	240 - 64
6SF-65/17	50 CV	0 - 90	255 - 68
6SF-65/18	60 CV	0 - 90	270 - 72
6SF-65/20	60 CV	0 - 90	300 - 80
6SF-65/21	60 CV	0 - 90	315 - 84

BOMBA PUMP	MOTOR		Q	CAUDAL											
			l/s	0	10	11,3	12,5	14,3	16	17	18	19	20	23	25
			m^3/h	0	36	40,5	45	51,3	57,6	61,2	64,8	68,4	72	82,8	90
	Kw	HP	l/min	0	600	675	750	855	960	1020	1080	1140	1200	1380	1500
6SF-65/02	4	5,5	ALTURA H (m)	30	24	23	22	21	19	18	17	16	15	11	8
6SF-65/03	7.5	10		45	36	35	33	31	29	28	26	24	22	16	12
6SF-65/04	9.3	12.5		60	48	46	44	41	38	36	34	32	30	22	16
6SF-65/05	11	15		75	60	58	56	52	48	46	43	40	37	27	20
6SF-65/06	13	17.5		90	72	70	67	62	57	55	52	48	44	33	24
6SF-65/07	15	20		105	84	81	78	73	67	64	60	56	52	38	28
6SF-65/08	18.5	25		120	98	93	89	83	76	73	69	64	59	44	32
6SF-65/09	22	30		135	108	104	100	93	86	82	77	72	67	49	36
6SF-65/10	26	35		150	120	116	111	104	96	91	86	80	74	55	40
6SF-65/11	26	35		165	132	127	122	114	105	100	95	88	81	60	44
6SF-65/12	30	40		180	144	139	133	124	115	109	103	96	89	65	48
6SF-65/13	30	40		195	156	150	144	134	124	119	113	105	96	71	52
6SF-65/14	37	50		210	168	162	155	145	134	127	120	112	104	76	56
6SF-65/15	37	50		225	180	174	167	155	143	136	129	120	111	82	60
6SF-65/16	37	50		240	192	185	178	166	153	146	138	128	118	87	64
6SF-65/17	37	50		255	204	197	189	176	162	154	146	136	126	93	68
6SF-65/18	45	60		270	216	208	200	186	172	164	155	144	133	98	72
6SF-65/19	45	60		285	228	220	211	196	181	172	163	152	141	104	76
6SF-65/20	45	60		300	240	231	222	207	191	182	172	160	148	109	80
6SF-65/21	45	60		315	252	243	233	217	201	191	181	168	155	114	84

apelsa

MOTOR SUMERGIBLE 6” REBOBINABLES EN PE2/PA 50 Hz

PRODUCTO	kW	HP
MOTOR 6" 5,5 HP	4	5,5
MOTOR 6" 7,5 HP	5,5	7,5
MOTOR 6" 10 HP	7,5	10
MOTOR 6" 12,5 HP	9,3	12,5
MOTOR 6" 15 HP	11	15
MOTOR 6" 17,5 HP	13	17,5
MOTOR 6" 20 HP	15	20
MOTOR 6" 25 HP	19	25
MOTOR 6" 30 HP	22	30
MOTOR 6" 35 HP	27	35
MOTOR 6" 40 HP	30	40
MOTOR 6" 50 HP	37	50

SUMERGIBLES 8" ACERO AISI 304 - RODETE ACERO INOXIDABLE

MODELO	POTENCIA	CAUDALm³/h	M.C. A
X8S-77/01	5,5 CV	0 - 108	20 - 6
X8S-77/02	10 CV	0 - 108	39 - 13
X8S-77/03	15 CV	0 - 108	59 - 19
X8S-77/04	20 CV	0 - 108	78 - 25
X8S-77/05	25 CV	0 - 108	98 - 32
X8S-77/06	30 CV	0 - 108	118 - 38
X8S-77/07	35 CV	0 - 108	137 - 45
X8S-77/08	40 CV	0 - 108	157 - 51
X8S-77/10	50 CV	0 - 108	196 - 64
X8S-77/12	60 CV	0 - 108	235 - 76
X8S-77/14	70 CV	0 - 108	275 - 89
X8S-77/15	75 CV	0 - 108	294 - 96
X8S-77/16	80 CV	0 - 108	314 - 102
X8S-77/17	90 CV	0 - 108	333 - 108
X8S-77/19	100 CV	0 - 108	373 - 121
X8S-77/21	110 CV	0 - 108	412 - 134
X8S-77/22	125 CV	0 - 108	431 - 140
X8S-77/24	125 CV	0 - 108	471 - 153

BOMBA	POTENCIA	MOTOR
X8S-77/01	5,5 CV	EMC/6 5,5
X8S-77/02	10 CV	EMC/6 10
X8S-77/03	15 CV	EMC/6 15
X8S-77/04	20 CV	EMC/6 20
X8S-77/05	25 CV	EMC/6 25
X8S-77/06	30 CV	EMC/6 30
X8S-77/07	35 CV	EMC/6 35
X8S-77/08	40 CV	EMC/ 8 40
X8S-77/10	50 CV	EMC/ 8 50
X8S-77/12	60 CV	EMC/ 8 60
X8S-77/14	70 CV	EMC/ 8 70
X8S-77/15	75 CV	EMC/ 8 75
X8S-77/16	80 CV	EMC/ 8 80
X8S-77/17	90 CV	EMC/ 8 90
X8S-77/19	100 CV	EMC/ 8 100
X8S-77/21-22	110 CV	EMC/8 110
X8S-77/24	125 CV	EMC/8 125

BOMBA PUMP	MOTOR		Q	CAUDAL											
			l/s	0	5	7,5	10	12,5	15	17,5	20	22,5	25	27,5	30
			m^3/h	0	18	27	36	45	54	63	72	81	90	99	108
	Kw	HP	l/min	0	300	450	600	750	900	1050	1200	1350	1500	1650	1800
X8S-77/01	4	5,5	ALTURA H (m)	20	19	19	18	17	16	15	14	13	11	9	6
X8S-77/02	7.5	10		39	38	37	36	34	32	30	28	25	22	18	13
X8S-77/03	11	15		59	57	56	54	51	49	45	42	38	33	27	19
X8S-77/04	15	20		78	76	74	71	68	65	61	56	50	43	35	25
X8S-77/05	19	25		98	95	93	89	85	81	76	70	63	54	44	32
X8S-77/06	22	30		118	114	111	107	102	97	91	84	75	65	53	38
X8S-77/07	27	35		137	133	130	125	119	113	106	98	88	76	62	45
X8S-77/08	30	40		157	152	148	143	136	129	121	112	100	87	71	51
X8S-77/10	37	50		196	191	185	179	171	162	151	140	125	109	89	64
X8S-77/12	45	60		235	229	222	214	205	194	182	167	150	130	106	76
X8S-77/14	52	70		275	267	259	250	239	226	212	195	175	152	124	89
X8S-77/15	55	75		294	286	278	268	256	243	227	209	188	163	133	96
X8S-77/16	60	80		314	205	296	286	273	259	242	223	200	174	142	102
X8S-77/17	67	90		333	324	315	304	290	275	257	237	213	184	150	108
X8S-77/19	75	100		373	362	352	339	324	307	288	265	238	206	168	121
X8S-77/21	81	110		412	400	389	375	358	340	318	293	263	228	186	134
X8S-77/22	92	125		431	419	407	393	375	356	333	307	275	239	195	140
X8S-77/24	92	125		471	457	444	429	409	388	363	335	300	260	212	153

apelsa

MODELO	POTENCIA	CAUDALm³/h	M.C. A
X8S-96/01	7,5 CV	0 - 110	25 - 13
X8S-96/02	15 CV	0 - 110	49 - 25
X8S-96/03	20 CV	0 - 110	74 - 37
X8S-96/04	30 CV	0 - 110	98 - 50
X8S-96/05	40 CV	0 - 110	123 - 62
X8S-96/06	50 CV	0 - 110	147 - 74
X8S-96/07	50 CV	0 - 110	172 - 87
X8S-96/08	60 CV	0 - 110	196 - 99
X8S-96/09	60 CV	0 - 110	221 - 112
X8S-96/10	75 CV	0 - 110	245 - 124
X8S-96/11	80 CV	0 - 110	270 - 136
X8S-96/12	90 CV	0 - 110	294 - 194
X8S-96/13	100 CV	0 - 110	319 - 162
X8S-96/14	100 CV	0 - 110	343 - 173
X8S-96/15	110 CV	0 - 110	368 - 186
X8S-96/17	125 CV	0 - 110	417 - 211
X8S-96/18	150 CV	0 - 110	441 - 223
X8S-96/20	150 CV	0 - 110	490 - 248

BOMBA	POTENCIA	MOTOR
X8S-96/01	7,5 CV	EMC/6 7,5
X8S-96/02	15 CV	EMC/6 15
X8S-96/03	20 CV	EMC/6 20
X8S-96/04	30 CV	EMC/6 30
X8S-96/05	40 CV	EMC/8 40
X8S-96/06 - 07	50 CV	EMC/8 50
X8S-96/08 - 09	60 CV	EMC/ 8 60
X8S-96/10	75 CV	EMC/ 8 75
X8S-96/11	80 CV	EMC/ 8 80
X8S-96/12	90 CV	EMC/ 8 90
X8S-96/13 - 14	100 CV	EMC/ 8 100
X8S-96/15	110 CV	EMC/ 8 110
X8S-96/17	125 CV	EMC/8 125
X8S-96/18 - 20	150 CV	EMC/8 150

BOMBA PUMP	MOTOR		Q	CAUDAL								
			l/s	0	5,6	11,1	16,7	19,4	22,2	25	27,8	30,6
			m^3/h	0	20	40	60	70	80	90	100	110
	Kw	HP	l/min	0	300	450	600	750	900	1050	1200	1836
X8S-96/01	5,5	7,5	ALTURA H (m)	25	24	21	19	18	17	16	15	13
X8S-96/02	11	15		49	46	41	36	34	33	32	28	25
X8S-96/03	15	20		74	70	62	55	52	50	47	43	37
X8S-96/04	22	30		98	93	82	74	70	66	63	57	50
X8S-96/05	30	40		123	117	103	91	87	82	7	72	62
X8S-96/06	37	50		147	139	123	110	104	99	93	86	74
X8S-96/07	37	50		172	163	145	128	122	116	109	100	87
X8S-96/08	45	60		196	186	166	146	139	132	124	115	99
X8S-96/09	45	60		221	210	186	165	156	149	140	128	112
X8S-96/10	55	75		245	232	207	183	173	165	156	143	124
X8S-96/11	60	80		270	256	227	201	191	181	172	158	136
X8S-96/12	67	90		294	279	248	220	209	198	187	172	149
X8S-96/13	75	100		319	303	269	238	225	215	202	186	162
X8S-96/14	75	100		343	325	289	256	243	231	218	200	173
X8S-96/15	81	110		368	349	310	274	261	248	233	215	186
X8S-96/17	92	125		417	396	351	311	295	280	265	243	211
X8S-96/18	110	150		441	418	371	329	313	297	280	258	223
X8S-96/20	110	150		490	466	414	366	347	330	312	286	248

apelsa

MODELO	POTENCIA	CAUDALm³/h	M.C. A
X8S-105/01	10 CV	0 - 125	22 - 10
X8S-105/02	15 CV	0 - 125	44 - 20
X8S-105/03	25 CV	0 - 125	65 - 30
X8S-105/04	30 CV	0 - 125	87 - 40
X8S-105/05	35 CV	0 - 125	109 - 50
X8S-105/06	50 CV	0 - 125	131 - 61
X8S-105/07	50 CV	0 - 125	153 - 71
X8S-105/08	60 CV	0 - 125	175 - 81
X8S-105/09	75 CV	0 - 125	196 - 91
X8S-105/10	75 CV	0 - 125	218 - 101
X8S-105/11	80 CV	0 - 125	240 - 111
X8S-105/12	90 CV	0 - 125	262 - 121
X8S-105/13	100 CV	0 - 125	284 - 131
X8S-105/14	100 CV	0 - 125	305 - 141
X8S-105/15	110 CV	0 - 125	327 - 151
X8S-105/16	125 CV	0 - 125	349 - 161
X8S-105/17	125 CV	0 - 125	371 - 171
X8S-105/18	150 CV	0 - 125	393 - 182
X8S-105/19	150 CV	0 - 125	415 - 192
X8S-105/20	150 CV	0 - 125	436 - 202

BOMBA PUMP	MOTOR		Q	CAUDAL							
			l/s	0	5,6	11,1	19,4	25	27,8	30,6	35
			m³/h	0	20	40	70	90	100	110	125
	Kw	HP	l/min								
X8S-105/01	7,5	10	ALTURA H (m)	22	21	20	17	15	14	13	10
X8S-105/02	11	15		44	43	39	33	30	28	26	20
X8S-105/03	18,5	25		65	64	59	50	45	43	39	30
X8S-105/04	22	30		87	86	78	67	81	57	52	40
X8S-105/05	26,5	35		109	107	98	84	76	71	65	50
X8S-105/06	37	50		131	129	117	100	91	85	78	61
X8S-105/07	37	50		153	150	138	117	106	100	91	71
X8S-105/08	45	60		175	171	157	134	121	114	104	81
X8S-105/09	52	75		196	193	176	151	136	128	117	91
X8S-105/10	55	75		218	214	196	167	152	142	130	101
X8S-105/11	60	80		240	236	215	184	167	157	143	111
X8S-105/12	67	90		262	257	235	201	182	171	156	121
X8S-105/13	75	100		284	279	255	217	197	185	169	131
X8S-105/14	75	100		305	300	274	234	212	199	182	141
X8S-105/15	81	110		327	321	294	251	227	214	195	151
X8S-105/16	92	125		349	343	313	268	242	228	208	161
X8S-105/17	92	125		371	364	333	284	258	242	221	171
X8S-105/18	110	150		393	386	352	301	273	256	234	182
X8S-105/19	110	150		415	407	372	318	288	271	247	192
X8S-105/20	110	150		436	429	392	334	303	285	260	202

SUMERGIBLES 8" FUNDICION DE HIERRO - RODETE EN BRONCE

MODELO	POTENCIA	CAUDALm³/h	M.C. A
8SB-72/01	5,5 CV	0 - 72	24- 10
8SB-72/02	10 CV	0 - 72	51 - 23
8SB-72/03	15 CV	0 - 72	75 - 32
8SB-72/04R	17,5 CV	0 - 72	94 - 40
8SB-72/05R	20 CV	0 - 72	109- 43
8SB-72/06R	25 CV	0 - 72	134 - 56
8SB-72/07R	30 CV	0 - 72	160 - 66
8SB-72/08R	35 CV	0 - 72	181 - 79
8SB-72/09R	40 CV	0 - 72	207 - 90
8SB-72/10	50 CV	0 - 72	252 - 113
8SB-72/12	60 CV	0 - 72	303 - 136
8SB-72/14	70 CV	0 - 72	354 - 159
8SB-72/15	756 CV	0 - 72	378 - 170
8SB-72/16	80 CV	0 - 72	403 - 181
8SB-72/18	90 CV	0 - 72	455 - 204
8SB-72/20	100 CV	0 - 72	505 - 227

BOMBA	POTENCIA	MOTOR
8SB-72/01	5,5 CV	EMC/6 5,5
8SB-72/02	10 CV	EMC/6 10
8SB-72/03	15 CV	EMC/6 15
8SB-72/04R	17,5 CV	EMC/6 17,5
8SB-72/05R	20 CV	EMC/6 20
8SB-72/06R	25 CV	EMC/6 25
8SB-72/07R	30 CV	EMC/6 30
8SB-72/08R	35 CV	EMC/ 6 35
8SB-72/09R	40 CV	EMC/ 8 40
8SB-72/10	50 CV	EMC/ 8 50
8SB-72/12	60 CV	EMC/ 8 60
8SB-72/14	70 CV	EMC/ 8 70
8SB-72/15	75 CV	EMC/ 8 75
8SB-72/16	80 CV	EMC/ 8 80
8SB-72/18	90 CV	EMC/ 8 90
8SB-72/20	100 CV	EMC/8 100

BOMBA PUMP	MOTOR		Q	CAUDAL											
			l/s	0	9	10	11	12	13	14	15	16	17	18	20
			m^3/h	0	32,4	36	39,6	43,2	46,8	50,4	54	57,6	61,2	64,8	72
	Kw	HP	l/min	0	540	600	660	720	780	840	900	960	1020	1080	1200
8SB-72/01	4	5,5	ALTURA H (m)	24	22	21	20	19	18	17	16	15	13	12	10
8SB-72/02	7,5	10		51	44	43	42	40	38	36	34	32	30	28	23
8SB-72/03	11	15		75	65	63	61	59	56	53	51	47	43	39	32
8SB-72/04R	13	17,5		94	81	79	76	73	69	66	63	59	54	49	40
8SB-72/05R	15	20		109	95	93	90	85	81	78	73	67	60	55	43
8SB-72/06R	18,5	25		134	118	114	111	106	101	96	91	84	77	70	56
8SB-72/07R	22	30		160	139	134	130	125	119	113	107	99	91	82	66
8SB-72/08R	26	35		181	162	158	152	145	138	132	126	117	107	96	79
8SB-72/09R	30	40		207	182	177	171	164	156	148	142	132	121	110	90
8SB-72/10	37	50		252	219	214	207	199	187	178	170	158	152	139	113
8SB-72/12	45	60		303	263	258	249	239	224	213	203	190	182	167	136
8SB-72/14	52	70		354	306	300	290	279	262	249	236	221	212	196	159
8SB-72/15	55	75		378	329	321	311	298	280	266	254	238	228	209	170
8SB-72/16	60	80		403	351	343	331	318	299	284	271	253	243	223	181
8SB-72/18	66	90		455	395	386	373	358	336	320	305	285	273	251	204
8SB-72/20	75	100		505	439	428	414	398	374	355	339	317	304	279	227

apelsa

MODELO	POTENCIA	CAUDALm³/h	M.C. A
8SB-97/2R	10 CV	0 - 97,2	42 - 15
8SB-97/302	12,5 CV	0 - 97,2	50 - 19
8SB-97/3R	15 CV	0 - 97,2	61 - 23
8SB-97/503	17,5 CV	0 - 97,2	71 - 26
8SB-97/64R	20 CV	0 - 97,2	86 - 34
8SB-97/5R	25 CV	0 - 97,2	107 - 42
8SB-97/05	30 CV	0 - 97,2	120 - 45
8SB-97/6R	35 CV	0 - 97,2	148 - 57
8SB-97/7R	40 CV	0 - 97,2	166 - 64
8SB-97/8R	50CV	0 - 97,2	207 - 79
8SB-97/10R	60 CV	0 - 97,2	250 - 94
8SB-97/11	70 CV	0 - 97,2	288 - 113
8SB-97/12	75 CV	0 - 97,2	306 - 121
8SB-97/13R	80 CV	0 - 97,2	335 - 128
8SB-97/15R	90 CV	0 - 97,2	378 - 147
8SB-97/16	100 CV	0 - 97,2	413 - 162
8SB-97/18	125 CV	0 - 97,2	465 - 182
8SB-97/20	125 CV	0 - 97,2	516 -203

BOMBA	POTENCIA	MOTOR
8SB-97/2R	10 CV	EMC/6 10
8SB-97/302	12,5 CV	EMC/6 12,5
8SB-97/3R	15 CV	EMC/6 15
8SB-97/503	17,5 CV	EMC/6 17,5
8SB-97/64R	20 CV	EMC/6 20
8SB-97/5R	25 CV	EMC/6 25
8SB-97/05	30 CV	EMC/6 30
8SB-97/6R	35 CV	EMC/6 35
8SB-97/7R	40 CV	EMC/ 8 40
8SB-97/8R	50CV	EMC/ 8 50
8SB-97/10R	60 CV	EMC/ 8 60
8SB-97/11	70 CV	EMC/ 8 70
8SB-97/12	75 CV	EMC/8 75
8SB-97/13R	80 CV	EMC/8 80
8SB-97/15R	90 CV	EMC/8 90
8SB-97/16	100 CV	EMC/8 100
8SB-97/18 - 20	125 CV	EMC/8 125

BOMBA PUMP	MOTOR		Q	CAUDAL											
			l/s	0	13	14	15	17	19	20	22	23	25	26	27
			m^3/h	0	46,8	50,4	54	61,2	68,4	72	79,2	82,8	90	93,6	97,2
	Kw	HP	l/min	0	780	840	900	1020	1140	1200	1320	1380	1500	1560	1620
8SB-97/2R	7,5	10	ALTURA H (m)	42	36	35	33	31	29	27	23	22	18	17	15
8SB-97/302	9,2	12,5		50	41	40	39	36	34	32	28	27	23	21	19
8SB-97/3R	11	15		61	52	51	49	46	42	40	35	33	28	26	23
8SB-97/503	13	17,5		71	59	58	56	53	48	46	41	38	33	30	26
8SB-97/64R	15	20		86	70	68	66	62	57	56	49	46	41	38	34
8SB-97/5R	18,5	25		107	87	85	82	77	71	68	61	54	50	47	42
8SB-97/05	22	30		120	100	98	95	89	82	78	69	64	55	51	45
8SB-97/6R	26	35		148	118	116	112	105	96	92	83	78	67	63	57
8SB-97/7R	30	40		166	136	133	129	120	110	105	94	89	77	71	64
8SB-97/8R	37	50		207	165	161	156	146	134	128	115	107	94	88	79
8SB-97/10R	45	60		250	201	196	190	177	164	156	139	129	113	104	94
8SB-97/11	52	70		288	230	225	218	205	188	179	161	152	134	125	113
8SB-97/12	55	75		306	248	243	236	221	203	193	173	164	144	134	121
8SB-97/13R	60	80		335	269	263	256	239	219	208	188	176	153	142	128
8SB-97/15R	66	90		378	305	297	289	269	247	236	210	198	175	163	147
8SB-97/16	75	100		413	338	330	321	300	274	261	234	220	193	179	162
8SB-97/18	92	125		465	380	371	361	338	308	294	263	248	217	201	182
8SB-97/20	92	125		516	423	413	401	375	343	326	292	275	241	224	203

apelsa

MODELO	POTENCIA	CAUDALm³/h	M.C. A
8SB-118/1	10 CV	0 - 118,8	32 - 12
8SB-118/2R	15 CV	0 - 118,8	52 - 13
8SB-118/2	20 CV	0 - 118,8	64 - 23
8SB-118/3R	25 CV	0 - 118,8	84 - 25
8SB-118/3	30 CV	0 - 118,8	96 - 35
8SB-118/4R	35 CV	0 - 118,8	116 - 37
8SB-118/4	40 CV	0 - 118,8	128 - 46
8SB-118/5	50 CV	0 - 118,8	160 - 64
8SB-118/6	60 CV	0 - 118,8	192 - 77
8SB-118/7	70 CV	0 - 118,8	224 - 90
8SB-118/8	80 CV	0 - 118,8	256 - 103
8SB-118/9	90 CV	0 - 118,8	288 - 116
8SB-118/10	100 CV	0 - 118,8	320 - 129
8SB-118/11	125 CV	0 - 118,8	350 -142
8SB-118/12	125 CV	0 - 118,8	384 - 154
8SB-118/13R	125 CV	0 - 118,8	404 - 157

BOMBA	POTENCIA	MOTOR
8SB-118/1	10 CV	EMC/6 10
8SB-118/2R	15 CV	EMC/6 15
8SB-118/2	20 CV	EMC/6 20
8SB-118/3R	25 CV	EMC/6 25
8SB-118/3	30 CV	EMC/6 30
8SB-118/4R	35 CV	EMC/ 6 35
8SB-118/4	40 CV	EMC/ 8 40
8SB-118/5	50 CV	EMC/ 8 50
8SB-118/6	60 CV	EMC/ 8 60
8SB-118/7	70 CV	EMC/ 8 70
8SB-118/8	80 CV	EMC/ 8 80
8SB-118/9	90 CV	EMC/ 8 90
8SB-118/10	100 CV	EMC/ 8 100
8SB-118/11-12	125 CV	EMC/8 125
8SB-118/13R	125 CV	EMC/8 125

BOMBA PUMP	MOTOR		Q	CAUDAL										
			l/s	0	15	17	19	20	23	25	27	29	31	33
			m^3/h	0	54	61,2	68,4	72	82,8	90	97,2	104,4	111,6	118,8
	Kw	HP	l/min	0	900	1020	1140	1200	1380	1500	1620	1740	1860	1980
8SB-118/1	7,5	10	ALTURA H (m)	32	26	25	24	23	22	21	19	18	16	12
8SB-118/2R	11	15		52	45	43	41	40	35	32	26	23	17	13
8SB-118/2	15	20		64	51	49	48	47	44	41	38	35	31	23
8SB-118/3R	18,5	25		84	71	68	65	63	57	53	45	41	33	25
8SB-118/3	22	30		96	76	74	72	70	66	62	57	52	46	35
8SB-118/4R	26	35		116	97	93	89	87	79	74	64	59	49	37
8SB-118/4	30	40		128	101	98	95	93	87	82	76	69	62	46
8SB-118/5	37	50		160	126	123	119	117	109	103	95	86	77	64
8SB-118/6	45	60		192	151	147	143	141	131	123	114	103	92	77
8SB-118/7	52	70		224	176	172	166	164	152	144	133	120	108	90
8SB-118/8	60	80		256	201	196	190	187	174	164	152	137	123	103
8SB-118/9	66	90		288	226	221	214	211	196	185	171	154	138	116
8SB-118/10	75	100		320	251	245	237	232	217	205	189	171	153	129
8SB-118/11	92	125		352	277	270	261	256	239	226	208	189	169	142
8SB-118/12	92	125		384	302	294	285	279	261	246	227	206	184	154
8SB-118/13R	92	125		404	322	313	302	295	274	258	234	212	186	157

apelsa

MODELO	POTENCIA	CAUDALm³/h	M.C. A
8SB-150/1	10 CV	0 - 151,2	28 - 10
8SB-150/2R	15 CV	0 - 151,2	49 - 12
8SB-150/2	20 CV	0 - 151,2	56 - 19
8SB-150/3R	25 CV	0 - 151,2	77 - 21
8SB-150/3	30 CV	0 - 151,2	84 - 29
8SB-150/4R	35 CV	0 - 151,2	105 - 31
8SB-150/4	40 CV	0 - 151,2	111 - 39
8SB-150/5	50 CV	0 - 151,2	141 - 49
8SB-150/6	60 CV	0 - 151,2	169 - 59
8SB-150/7	70 CV	0 - 151,2	197 - 69
8SB-150/8R	75 CV	0 - 151,2	218 - 71
8SB-150/8	80 CV	0 - 151,2	225 - 79
8SB-150/9	90 CV	0 - 151,2	253 - 89
8SB-150/10	100 CV	0 - 151,2	281 - 98
8SB-150/11	125 CV	0 - 151,2	310 - 108
8SB-150/12	125 CV	0 - 151,2	338 - 118
8SB-150/13R	125 CV	0 - 151,2	359 - 120
8SB-150/15	150 CV	0 - 151,2	422 - 148

BOMBA	POTENCIA	MOTOR
8SB-150/1	10 CV	EMC/6 10
8SB-150/2R	15 CV	EMC/6 15
8SB-150/2	20 CV	EMC/6 20
8SB-150/3R	25 CV	EMC/6 25
8SB-150/3	30 CV	EMC/6 30
8SB-150/4R	35 CV	EMC/ 6 35
8SB-150/4	40 CV	EMC/ 8 40
8SB-150/5	50 CV	EMC/ 8 50
8SB-150/6	60 CV	EMC/ 8 60
8SB-150/7	70 CV	EMC/ 8 70
8SB-150/8R	75 CV	EMC/ 8 75
8SB-150/8	80 CV	EMC/ 8 80
8SB-150/9	90 CV	EMC/ 8 90
8SB-150/10	100 CV	EMC/8 100
8SB-150/11,13	125 CV	EMC/8 125

BOMBA PUMP	MOTOR		Q	CAUDAL											
			l/s	0	18	21	24	26	28	30	33	34	38	40	42
			m^3/h	0	65	75,2	86	93,6	100,8	108	118,8	122,4	136,8	144	151,2
	Kw	HP	l/min	0	1080	1260	1440	1560	1680	1800	1980	2040	2280	2400	2520
8SB-150/1	7,5	10	ALTURA H (m)	28	23	22	21	20	19	18	17	16	13	11	10
8SB-150/2R	11	15		49	36	34	33	32	30	28	24	24	18	15	12
8SB-150/2	15	20		56	46	43	41	40	38	36	33	32	26	23	19
8SB-150/3R	18,5	25		77	59	56	53	51	49	46	41	40	31	26	21
8SB-150/3	22	30		84	69	65	52	60	57	55	50	48	39	34	29
8SB-150/4R	26	35		105	82	78	74	71	68	64	58	56	44	38	31
8SB-150/4	30	40		111	91	87	82	79	76	73	67	65	52	45	39
8SB-150/5	37	50		141	116	110	104	100	96	62	85	82	66	58	49
8SB-150/6	45	60		169	139	131	125	120	115	111	102	99	80	69	59
8SB-150/7	52	70		197	162	153	146	141	135	129	119	115	93	81	69
8SB-150/8R	55	75		218	175	166	158	152	146	139	127	123	98	84	71
8SB-150/8	60	80		225	185	175	167	161	154	148	1136	132	106	92	79
8SB-150/9	66	90		253	212	201	191	184	177	169	153	148	120	104	89
8SB-150/10	75	100		281	236	223	213	205	196	188	170	167	133	115	98
8SB-150/11	92	125		310	254	241	229	221	212	203	187	181	146	127	108
8SB-150/12	92	125		338	277	263	250	241	231	222	204	197	160	138	118
8SB-150/13R	92	125		359	291	276	262	252	242	232	212	205	164	142	120
8SB-150/15	110	150		422	347	329	313	301	289	277	255	247	200	173	148

apelsa

MODELO	POTENCIA	CAUDALm³/h	M.C. A
8SB-200/1R	10 CV	0 - 205,2	23 - 5
8SB-200/1	12,5 CV	0 - 205,2	26 - 6
8SB-200/2R	20 CV	0 - 205,2	47 - 11
8SB-200/2	25 CV	0 - 205,2	52 - 13
8SB-200/3R	30 CV	0 - 205,2	70 - 16
8SB-200/3	35 CV	0 - 205,2	77 - 19
8SB-200/4R	40 CV	0 - 205,2	94 - 22
8SB-200/4	50 CV	0 - 205,2	103 - 26
8SB-200/5R	50 CV	0 - 205,2	117 - 27
8SB-200/6S	60 CV	0 - 205,2	141 - 37
8SB-200/6R	70 CV	0 - 205,2	153 - 43
8SB-200/7R	75 CV	0 - 205,2	170 - 46
8SB-200/7S	80 CV	0 - 205,2	176 - 49
8SB-200/8R	90 CV	0 - 205,2	200 - 56
8SB-200/9R	100 CV	0 - 205,2	223 - 62
8SB-200/10	125 CV	0 - 205,2	265 - 77
8SB-200/11R	125 CV	0 - 205,2	276 - 77
8SB-200/13R	150 CV	0 - 205,2	329 - 92

BOMBA	POTENCIA	MOTOR
8SB-200/1R	10 CV	EMC/6 10
8SB-200/1	12,5 CV	EMC/6 12,5
8SB-200/2R	20 CV	EMC/6 20
8SB-200/2	25 CV	EMC/6 25
8SB-200/3R	30 CV	EMC/6 30
8SB-200/3	35 CV	EMC/ 6 35
8SB-200/4R	40 CV	EMC/ 8 40
8SB-200/4,5R	50 CV	EMC/ 8 50
8SB-200/6S	60 CV	EMC/ 8 60
8SB-200/6R	70 CV	EMC/ 8 70
8SB-200/7R	75 CV	EMC/ 8 75
8SB-200/7S	80 CV	EMC/ 8 80
8SB-200/8R	90 CV	EMC/ 8 90
8SB-200/9R	100 CV	EMC/8 100
8SB-200/10,11R	125 CV	EMC/8 125
8SB-200/13R	150 CV	EMC/10 150

BOMBA PUMP	MOTOR		Q	CAUDAL											
			l/s	0	25	29	33	38	40	42,5	45	47,5	50	53	57
			m^3/h	0	90	104,4	118,8	136,8	144	153	162	171	180	190,8	205,2
	Kw	HP	l/min	0	1500	1740	1980	2280	2400	2550	2700	2850	3000	2180	3420
8SB-200/1R	7,5	10	ALTURA H (m)	23	18	17	16	15	14	13	12	11	9	8	5
8SB-200/1	9,2	12,5		26	21	20	18	17	16	15	14	13	11	9	6
8SB-200/2R	15	20		47	37	35	32	29	28	25	23	21	19	16	11
8SB-200/2	18,5	25		52	41	39	37	34	32	30	27	25	22	18	13
8SB-200/3R	22	30		70	56	52	49	44	41	38	35	32	29	24	16
8SB-200/3	26	35		77	62	59	56	50	48	45	41	37	33	28	19
8SB-200/4R	30	40		94	74	70	65	58	55	51	47	43	38	32	22
8SB-200/4	37	50		103	82	79	74	67	64	60	55	50	44	37	26
8SB-200/5R	37	50		117	93	87	81	73	69	64	59	53	47	40	27
8SB-200/6S	45	60		141	113	107	100	90	85	79	72	65	58	48	37
8SB-200/6R	45	70		153	124	117	110	100	95	89	81	74	66	54	43
8SB-200/7R	52	75		170	137	130	122	110	104	97	88	80	71	59	46
8SB-200/7S	55	80		176	142	135	127	115	109	102	93	84	75	62	49
8SB-200/8R	60	90		200	161	153	144	130	123	115	105	95	85	70	56
8SB-200/9R	66	100		223	180	171	161	145	137	129	117	106	95	78	62
8SB-200/10	75	125		265	215	204	192	175	167	156	142	129	116	96	77
8SB-200/11R	92	125		276	223	212	199	180	171	160	145	132	118	98	77
8SB-200/13R	92	150		329	266	253	237	215	204	191	174	158	141	117	92

apelsa

SUMERGIBLES 8" FUNDICION DE HIERRO - RODETE EN HIERRO

MODELO	POTENCIA	CAUDALm³/h	M.C. A
8SF-120/1	10 CV	0 - 150	28 - 10
8SF-120/2	20 CV	0 - 150	57 - 20
8SF-120/3	30 CV	0 - 150	85 - 31
8SF-120/4	40 CV	0 - 150	113 - 41
8SF-120/5	50 CV	0 - 150	142 - 51
8SF-120/6	60 CV	0 - 150	170 - 61
8SF-120/7	75 CV	0 - 150	206 - 75
8SF-120/8	80 CV	0 - 150	235 - 86
8SF-120/9	90 CV	0 - 150	265 - 96
8SF-120/10	100 CV	0 - 150	294 - 107
8SF-120/11	100 CV	0 - 150	324 - 118
8SF-120/12	125 CV	0 - 150	353 - 129
8SF-120/13	125 CV	0 - 150	383 - 139
8SF-120/14	125 CV	0 - 150	412 - 150

BOMBA	POTENCIA	MOTOR
8SF-120/1	10 CV	EMC/6 10
8SF-120/2	20 CV	EMC/6 20
8SF-120/3	30 CV	EMC/6 30
8SF-120/4	40 CV	EMC/8 40
8SF-120/5	50 CV	EMC/8 50
8SF-120/6	60 CV	EMC/ 8 60
8SF-120/7	75 CV	EMC/ 8 75
8SF-120/8	80 CV	EMC/ 8 80
8SF-120/9	90 CV	EMC/ 8 90
8SF-120/10-11	100 CV	EMC/ 8 100
8SF-120/12,14	125 CV	EMC/8 125

BOMBA PUMP	MOTOR		Q	CAUDAL											
			l/s	0	16,7	21,7	25	26,7	28,3	30,8	33,3	35,8	38,3	40	41,7
			m^3/h	0	60	78	90	96	102	111	120	129	138	144	150
	Kw	HP	l/min	0	1000	1300	1500	1600	1700	1850	2000	2150	2300	2400	2500
8SF-120/1	7,5	10	ALTURA H (m)	28	23	20	19	19	18	17	15	14	12	11	10
8SF-120/2	15	20		57	45	41	38	37	35	33	30	27	24	22	20
8SF-120/3	22	30		85	68	61	57	55	53	49	45	41	36	34	31
8SF-120/4	30	40		113	90	81	75	73	70	65	60	54	48	45	41
8SF-120/5	37	50		142	113	102	94	91	8	82	75	68	60	56	51
8SF-120/6	45	60		170	135	122	113	106	105	98	90	81	72	67	61
8SF-120/7	55	75		206	167	149	137	131	125	117	108	98	88	82	75
8SF-120/8	60	80		235	190	170	157	150	143	133	123	112	100	93	86
8SF-120/9	66	90		265	214	192	176	169	161	150	138	126	113	105	96
8SF-120/10	75	100		294	238	213	196	188	179	167	154	140	125	116	107
8SF-120/11	75	100		324	262	234	215	206	196	183	169	154	138	128	118
8SF-120/12	93	125		353	285	255	235	225	214	199	184	167	150	140	129
8SF-120/13	93	125		383	309	277	254	243	232	216	200	182	163	151	139
8SF-120/14	93	125		412	333	298	274	262	250	233	215	195	175	163	150

apelsa

MODELO	POTENCIA	CAUDALm³/h	M.C. A
8SF-150/1	12,5 CV	0 - 204	28 - 6
8SF-150/2	25 CV	0 - 204	56 - 11
8SF-150/3	35 CV	0 - 204	83 - 17
8SF-150/4	50 CV	0 - 204	111 - 22
8SF-150/5	60 CV	0 - 204	139 - 28
8SF-150/6	75 CV	0 - 204	169 - 42
8SF-150/7	80 CV	0 - 204	197 - 49
8SF-150/8	90 CV	0 - 204	225 - 56
8SF-150/9	100 CV	0 - 204	253 - 63
8SF-150/10	125 CV	0 - 204	281 - 70
8SF-150/11	125 CV	0 - 204	309 - 77
8SF-150/12	150 CV	0 - 204	337 - 84
8SF-150/13	150 CV	0 - 204	365 - 91

BOMBA	POTENCIA	MOTOR
8SF-150/1	12,5 CV	EMC/6 12,5
8SF-150/2	25 CV	EMC/6 25
8SF-150/3	35 CV	EMC/ 6 35
8SF-150/4	50 CV	EMC/ 8 50
8SF-150/5	60 CV	EMC/ 8 60
8SF-150/6	75 CV	EMC/ 8 75
8SF-150/7	80 CV	EMC/ 8 80
8SF-150/8	90 CV	EMC/ 8 90
8SF-150/9	100 CV	EMC/8 100
8SF-150/10,11	125 CV	EMC/8 125
8SF-150/12,13	150 CV	EMC/10 150

BOMBA PUMP	MOTOR		Q	CAUDAL											
			l/s	0	25	29,2	33,3	38,3	41,7	43,3	45	47,5	50	53,3	56,7
			m^3/h	0	90	105	120	138	150	156	162	171	180	192	204
	Kw	HP	l/min	0	1500	1750	2000	2300	2500	2600	2700	2850	3000	3200	3400
8SF-150/1	9,3	12,5	ALTURA H (m)	28	21	20	18	15	14	13	12	11	9	8	6
8SF-150/2	18,5	25		56	42	39	35	31	28	26	24	21	18	15	11
8SF-150/3	26	35		83	64	59	53	46	41	39	36	32	28	23	17
8SF-150/4	37	50		111	85	78	70	62	55	52	48	43	37	30	22
8SF-150/5	45	60		139	106	97	88	77	69	65	60	53	46	37	28
8SF-150/6	55	75		169	132	123	114	100	92	87	81	73	64	53	42
8SF-150/7	66	80		197	153	143	132	117	107	101	94	85	75	62	49
8SF-150/8	75	90		225	175	163	151	133	122	115	107	96	85	71	56
8SF-150/9	75	100		253	197	184	170	150	137	129	121	109	96	80	63
8SF-150/10	93	125		281	218	204	189	167	153	144	134	121	107	89	70
8SF-150/11	93	125		309	241	225	208	183	168	158	148	133	117	97	77
8SF-150/12	110	150		337	263	245	227	200	183	172	161	145	123	106	84
8SF-150/13	110	150		365	285	266	246	217	198	186	174	157	139	115	91

apelsa

MOTOR SUMERGIBLE 8” REBOBINABLES EN PE2/PA 50 Hz

PRODUCTO	V	kW	HP
MOTOR 8" 40 HP	3~400V 3~400/690V	30	40
MOTOR 8" 50 HP		37	50
MOTOR 8" 60 HP		45	60
MOTOR 8" 75 HP		55	75
MOTOR 8" 80 HP		60	80
MOTOR 8" 90 HP		67	90
MOTOR 8" 100 HP		15	75
MOTOR 8" 110 HP		81	110
MOTOR 8" 125 HP		92	125

SUMERGIBLES 10" TOTALMENTE EN ACERO INOXIDABLE AISI 304

MODELO	POTENCIA	CAUDALm³/h	M.C. A
X10S-110/01	10 CV	0 - 130	27 - 14
X10S-110/02	20 CV	0 - 130	55 - 28
X10S-110/03	30 CV	0 - 130	82 - 43
X10S-110/04	40 CV	0 - 130	110 - 57
X10S-110/05	50 CV	0 - 130	137 - 71
X10S-110/06	60 CV	0 - 130	165 - 85
X10S-110/07	70 CV	0 - 130	192 - 99
X10S-110/08	80 CV	0 - 130	220 - 114
X10S-110/09	90 CV	0 - 130	247 - 128
X10S-110/10	100 CV	0 - 130	274 - 142
X10S-110/11	110 CV	0 - 130	302 - 156
X10S-110/12	125 CV	0 - 130	329 - 170
X10S-110/13	125 CV	0 - 130	357 - 185
X10S-110/14*	150 CV	0 - 130	384 - 199
X10S-110/15*	150 CV	0 - 130	412 - 213
X10S-110/16*	175 CV	0 - 130	439 - 227
X10S-110/17*	175 CV	0 - 130	466 - 241
X10S-110/18*	175 CV	0 - 130	494 - 256
X10S-110/19*	200 CV	0 - 130	521 - 270
X10S-110/20*	200 CV	0 - 130	549 - 284

***Bombas construidas con 8 tirantes.**

BOMBA PUMP	MOTOR		Q	CAUDAL							
			l/s	0	19,4	22,2	25	27,8	30,6	33,3	36,1
			m³/h	0	70	80	90	100	110	120	130
	Kw	HP	l/min								
X10S-110/01	7,5	10	ALTURA H (m)	27	23	22	21	20	18	16	14
X10S-110/02	15	20		55	45	43	42	39	36	33	28
X10S-110/03	22	30		82	68	65	63	59	55	49	43
X10S-110/04	30	40		110	90	87	83	79	73	66	57
X10S-110/05	37	50		137	113	109	104	989	91	82	71
X10S-110/06	45	60		165	135	130	125	118	109	99	85
X10S-110/07	52	70		192	158	152	146	138	128	115	99
X10S-110/08	60	80		220	180	174	167	158	146	131	114
X10S-110/09	67	90		247	203	196	188	177	164	148	128
X10S-110/10	75	100		274	225	217	208	197	182	164	142
X10S-110/11	81	110		302	248	239	229	217	200	181	156
X10S-110/12	92	125		329	270	261	250	236	219	197	170
X10S-110/13	92	125		357	293	283	271	256	237	214	185
X10S-110/14*	110	150		384	315	304	292	276	255	230	199
X10S-110/15*	110	150		412	338	326	313	295	273	247	213
X10S-110/16*	129	175		439	360	348	333	315	292	263	227
X10S-110/17*	129	175		466	383	370	3554	335	310	279	241
X10S-110/18*	129	175		494	405	391	375	354	329	296	256
X10S-110/19*	147	200		521	428	413	396	374	346	312	270
X10S-110/20*	147	200		549	450	435	417	394	364	329	284

	POTENCIA	CAUDALm³/h	M.C. A
X10S-126/01	15 CV	0 - 173	23 - 5
X10S-126/02	30 CV	0 - 173	63 - 25
X10S-126/03	50 CV	0 - 173	47 - 11
X10S-126/04	60 CV	0 - 173	52 - 13
X10S-126/05	75 CV	0 - 173	70 - 16
X10S-126/06	90 CV	0 - 173	77 - 19
X10S-126/07	100 CV	0 - 173	94 - 22
X10S-126/08	125 CV	0 - 173	103 - 26
X10S-126/09*	150 CV	0 - 173	117 - 27
X10S-126/10*	150 CV	0 - 173	141 - 37
X10S-126/11*	175 CV	0 - 173	153 - 43
X10S-126/12*	175 CV	0 - 173	170 - 46
X10S-126/13*	200 CV	0 - 173	176 - 49

*** Bombas construidas con 8 tirantes**

BOMBA	POTENCIA	MOTOR
X10S-126/01	15 CV	EMC/6 15
X10S-126/02	30 CV	EMC/6 30
X10S-126/03	50 CV	EMC/8 50
X10S-126/04	60 CV	EMC/8 60
X10S-126/05	75 CV	EMC/8 75
X10S-126/06	90 CV	EMC/8 90
X10S-126/07	100 CV	EMC/8 100
X10S-126/08	125 CV	EMC/8 125
X10S-126/09-10	150 CV	EMC/10 150
X10S-126/11-12	175 CV	EMC/10 175
X10S-126/13*	200 CV	EMC/10 200

BOMBA PUMP	MOTOR		Q	CAUDAL											
			l/s	0	10	16	20	26	28	30	32	36	40	44	48
			m^3/h	0	36	58	72	94	101	108	115	130	144	158	173
	Kw	HP	l/min	0	600	960	1200	1560	1680	1800	1920	2160	2400	2640	2880
8SF-150/1	9,3	12,5	ALTURA H (m)	31	30	28	27	25	25	24	24	22	19	17	13
8SF-150/2	18,5	25		63	60	57	55	51	49	48	46	42	38	32	25
8SF-150/3	26	35		94	89	85	81	76	74	72	70	64	57	49	39
8SF-150/4	37	50		125	120	114	109	102	99	95	92	85	75	65	54
8SF-150/5	45	60		157	149	142	136	126	123	120	116	106	95	81	65
8SF-150/6	55	75		188	179	171	164	152	148	143	138	127	114	98	77
8SF-150/7	66	80		221	209	198	191	177	172	168	162	149	133	114	90
8SF-150/8	75	90		252	238	226	218	203	197	191	184	170	152	130	104
8SF-150/9	75	100		283	269	255	245	228	221	215	208	191	171	147	117
8SF-150/10	93	125		315	298	283	272	254	246	239	231	213	190	163	129
8SF-150/11	93	125		346	328	312	300	279	271	263	254	233	209	178	142
8SF-150/12	110	150		377	358	340	327	304	296	287	277	255	228	195	155
8SF-150/13	110	150		409	387	368	354	330	320	311	300	275	247	212	169

apelsa

MODELO	POTENCIA	CAUDALm³/h	M.C. A
X10S-160/01	17,5 CV	0 - 216	30 - 10
X10S-160/02B	20 CV	0 - 216	46 - 15
X10S-160/02	35 CV	0 - 216	60 - 19
X10S-160/03B	40 CV	0 - 216	77 - 24
X10S-160/03	50 CV	0 - 216	90 - 29
X10S-160/04	60 CV	0 - 216	120 - 38
X10S-160/05	75 CV	0 - 216	150 - 48
X10S-160/06B	80 CV	0 - 216	162 - 51
X10S-160/06	90 CV	0 - 216	180 - 57
X10S-160/07B	100 CV	0 - 216	195 - 66
X10S-160/07	110 CV	0 - 216	210 - 67
X10S-160/08	125 CV	0 - 216	240 - 76
X10S-160/09*	150 CV	0 - 216	270 - 86
X10S-160/10*	150 CV	0 - 216	300 - 95
X10S-160/11*	175 CV	0 - 216	330 - 105
X10S-160/12*	200 CV	0 - 216	360 - 114
X10S-160/13*	200 CV	0 - 216	390 - 124

BOMBA	POTENCIA	MOTOR
X10S-160/01	17,5 CV	EMC/6 17,5
X10S-160/02B	20 CV	EMC/6 25
X10S-160/02	35 CV	EMC/6 35
X10S-160/03B	40 CV	EMC/8 40
X10S-160/03	50 CV	EMC/8 50
X10S-160/04	60 CV	EMC/8 60
X10S-160/05	75 CV	EMC/8 75
X10S-160/06B	80 CV	EMC/8 80
X10S-160/06	90 CV	EMC/8 90
X10S-160/07B	100 CV	EMC/8 100
X10S-160/07	110 CV	EMC/8 110
X10S-160/08	125 CV	EMC/8 125
X10S-160/09-10	150 CV	EMC/10 150
X10S-160/11	175 CV	EMC/10 175
X10S-160/12-13	200 CV	EMC/10 200

BOMBA PUMP	MOTOR		Q	CAUDAL											
			l/s	0	10	15	20	25	30	35	40	45	50	55	60
			m^3/h	0	36	54	72	90	108	126	144	162	180	198	216
	Kw	HP	l/min	0	600	900	1200	1500	1800	2100	2400	2700	3000	3300	3600
X10S-160/01	13	17,5	ALTURA H (m)	30	28	27	26	25	23	22	20	19	16	13	10
X10S-160/02B	19	20		46	44	42	40	38	36	34	31	29	25	21	15
X10S-160/02	27	35		60	57	55	52	49	47	44	41	37	33	27	19
X10S-160/03B	30	40		77	73	70	67	63	60	56	52	48	42	34	24
X10S-160/03	37	50		90	85	82	78	74	70	66	61	56	49	40	29
X10S-160/04	45	60		120	114	109	104	98	93	87	81	74	65	53	38
X10S-160/05	55	75		150	142	136	130	123	116	109	102	93	82	67	48
X10S-160/06B	60	80		162	154	147	140	133	126	118	110	100	88	72	51
X10S-160/06	67	90		180	171	164	156	148	140	131	122	111	98	80	57
X10S-160/07B	75	100		195	185	177	169	160	151	142	132	121	106	87	66
X10S-160/07	81	110		210	199	191	182	172	163	153	142	130	114	94	67
X10S-160/08	92	125		240	228	218	208	197	186	175	163	148	131	107	76
X10S-160/09*	110	150		270	256	246	234	221	209	197	183	167	147	120	86
X10S-160/10*	110	150		300	285	273	260	246	233	219	203	185	163	134	95
X10S-160/11*	129	175		330	313	300	286	271	256	240	224	204	180	147	105
X10S-160/12*	147	200		360	342	327	312	295	279	262	244	222	196	160	114
X10S-160/13*	147	200		390	370	355	338	320	302	284	264	241	212	174	124

apelsa

MODELO	POTENCIA	CAUDALm³/h	M.C. A
X10S-210/01.B1	20 CV	0 - 290	28 - 11
X10S-210/01	25 CV	0 - 290	38 - 15
X10S-210/02.B2	40 CV	0 - 290	57 - 23
X10S-210/02	50 CV	0 - 290	75 - 30
X10S-210/03.B3	60 CV	0 - 290	91 - 36
X10S-210/03	75 CV	0 - 290	114 - 45
X10S-210/04.B2	90 CV	0 - 290	133 - 53
X10S-210/04	100 CV	0 - 290	152 - 60
X10S-210/05	125 CV	0 - 290	190 - 74
X10S-210/06	150 CV	0 - 290	227 - 90
X10S-210/07	175 CV	0 - 290	266 - 105
X10S-210/08	200 CV	0 - 290	304 - 120
X10S-210/09	225 CV	0 - 290	342 - 135
X10S-210/10	250 CV	0 - 290	379 - 150

BOMBA	POTENCIA	MOTOR
X10S-210/01,B1	20 CV	EMC/6 20
X10S-210/01	25 CV	EMC/6 25
X10S-210/02.B2	40 CV	EMC/8 40
X10S-210/02	50 CV	EMC/8 50
X10S-210/03.B3	60 CV	EMC/8 60
X10S-210/03	75 CV	EMC/8 75
X10S-210/04.B2	90 CV	EMC/8 90
X10S-210/04	100 CV	EMC/8 100
X10S-210/05	125 CV	EMC/8 125
X10S-210/06	150 CV	EMC/10 150
X10S-210/07	175 CV	EMC/10 175
X10S-210/08	200 CV	EMC/10 200
X10S-210/09	225 CV	EMC/10 225
X10S-210/10	250 CV	EMC/10 250

BOMBA PUMP	MOTOR		Q	CAUDAL								
			l/s	0	27,78	38,89	50	55,56	61,11	66,67	72,22	80,56
			m^3/h	0	100	140	180	200	220	240	260	290
	Kw	HP	l/min	0	1667	2333	3000	3334	3667	4000	4333	4834
X10S-210/01.B1	15	20	ALTURA H (m)	28	25	22	20	19	18	16	15	11
X10S-210/01	18,5	25		38	32	29	26	25	23	22	19	15
X10S-210/02.B2	30	40		57	48	43	39	37	34	31	28	23
X10S-210/02	37	50		75	65	58	52	49	46	42	38	30
X10S-210/03.B3	45	60		91	77	70	63	59	55	51	46	36
X10S-210/03	55	75		114	97	87	78	74	69	64	57	45
X10S-210/04.B2	67	90		133	113	102	91	86	80	74	67	53
X10S-210/04	75	100		152	128	117	104	98	92	85	76	60
X10S-210/05	92	125		190	161	145	130	123	115	106	95	74
X10S-210/06	110	150		227	193	174	157	147	138	127	115	90
X10S-210/07	129	175		266	225	204	182	172	161	148	133	105
X10S-210/08	150	200		304	258	232	209	197	184	170	153	120
X10S-210/09	166	225		342	290	262	234	221	207	191	172	135
X10S-210/10	185	250		379	322	291	261	246	230	212	191	150

apelsa

SUMERGIBLES 10" FUNDICION DE HIERRO - RODETE EN HIERRO

MODELO	POTENCIA	CAUDALm³/h	M.C. A
10SF-200/01D	20 CV	0 - 258	34 - 15
10SF-200/01A	25 CV	0 - 258	39 - 18
10SF-200/02D	40 CV	0 - 258	65 - 27
10SF-200/02C	50 CV	0 - 258	70 - 29
10SF-200/03D	60 CV	0 - 258	94 - 36
10SF-200/03A	75 CV	0 - 258	109 - 48
10SF-200/04D	80 CV	0 - 258	124 - 49
10SF-200/04C	90 CV	0 - 258	140 - 59
10SF-200/04A	100 CV	0 - 258	142 - 63
10SF-200/05B	125 CV	0 - 258	178 - 80
10SF-200/06A	150 CV	0 - 258	213 - 96
10SF-200/07A	175 VC	0 - 258	250 - 111
10SF-200/08A	200 CV	0 - 258	282 - 127

BOMBA	POTENCIA	MOTOR
10SF-200/01D	20 CV	EMC/6 20
10SF-200/01A	25 CV	EMC/6 25
10SF-200/02D	40 CV	EMC/8 40
10SF-200/02C	50 CV	EMC/8 50
10SF-200/03D	60 CV	EMC/8 60
10SF-200/03A	75 CV	EMC/8 75
10SF-200/04D	80 CV	EMC/8 80
10SF-200/04C	90 CV	EMC/8 90
10SF-200/04A	100 CV	EMC/8 100
10SF-200/05B	125 CV	EMC/8 125
10SF-200/06A	150 CV	EMC/10 150
10SF-200/07A	175 VC	EMC/10 175
10SF-200/08A	200 CV	EMC/10 200

BOMBA PUMP	MOTOR		Q	CAUDAL							
			l/s	0	36,7	43,3	50	55	60	66,7	71,7
			m^3/h	0	132	156	180	198	216	240	258
	Kw	HP	l/min	0	2200	2600	3000	3300	3600	4000	4300
10SF-200/01D	15	20	ALTURA H (m)	34	25	25	23	22	20	17	15
10SF-200/01A	18,5	25		39	29	27	26	25	23	21	18
10SF-200/02D	30	40		65	51	47	43	39	35	31	27
10SF-200/02C	37	50		70	56	51	47	43	39	34	29
10SF-200/03D	45	60		94	74	68	61	55	49	43	36
10SF-200/03A	55	75		109	86	81	74	69	63	56	48
10SF-200/04D	60	80		124	100	92	81	74	67	57	49
10SF-200/04C	67	90		140	106	98	88	81	75	66	59
10SF-200/04A	75	100		142	115	107	98	91	84	73	63
10SF-200/05B	93	125		178	145	134	124	115	104	89	80
10SF-200/06A	110	150		213	172	160	147	137	127	110	96
10SF-200/07A	130	175		250	201	188	173	162	147	125	111
10SF-200/08A	150	200		282	229	213	193	176	162	142	127

apelsa

MODELO	POTENCIA	CAUDALm³/h	M.C. A
10SF-270/1F	25 CV	0 -318	31 - 9
10SF-270/1C	30 CV	0 -318	38 - 10
10SF-270/1B	35 CV	0 -318	41 - 12
10SF-270/1A	40 CV	0 -318	43 - 15
10SF-270/2F	50 CV	0 -318	62 - 20
10SF-270/2C	60 CV	0 -318	76 - 31
10SF-270/2A	75 CV	0 -318	84 - 32
10SF-270/3E	80 CV	0 -318	105 - 39
10SF-270/3B	90 CV	0 -318	119 - 49
10SF-270/3A	100 CV	0 -318	126 - 52
10SF-270/4D	110 CV	0 -318	142 - 51
10SF-270/4B	125 CV	0 -318	156 - 67
10SF-270/5	150 CV	0 -318	214 - 85
10SF-270/6R	175 CV	0 -318	234 - 93
10SF-270/6	200 CV	0 -318	256 - 102
10SF-270/7	225 CV	0 -318	299 - 119
10SF-270/8	250 CV	0 -318	341 - 136

BOMBA	POTENCIA	MOTOR
10SF-270/1F	25 CV	EMC/6 25
10SF-270/1C	30 CV	EMC/6 30
10SF-270/1B	35 CV	EMC/6 35
10SF-270/1A	40 CV	EMC/8 40
10SF-270/2F	50 CV	EMC/8 50
10SF-270/2C	60 CV	EMC/8 60
10SF-270/2A	75 CV	EMC/8 75
10SF-270/3E	80 CV	EMC/8 80
10SF-270/3B	90 CV	EMC/8 90
10SF-270/3A	100 CV	EMC/8 100
10SF-270/4D	110 CV	EMC/8 110
10SF-270/4B	125 CV	EMC/8 125
10SF-270/5	150 CV	EMC/10 150
10SF-270/6R	175 CV	EMC/10 175
10SF-270/6	200 CV	EMC/10 200
10SF-270/7	225 CV	EMC/10 225
10SF-270/8	250 CV	EMC/10 250

BOMBA PUMP	MOTOR		Q	CAUDAL											
			l/s	0	50	54,2	58,3	62,5	66,7	70,8	75	79,2	83,3	85,8	88,3
			m^3/h	0	180	195	210	225	240	255	270	285	300	309	318
	Kw	HP	l/min	0	3000	3250	3500	3750	4000	4250	4500	4750	5000	5150	5300
10SF-270/1F	18,5	25	ALTURA H (m)	31	22	21	20	19	18	16	15	13	11	10	9
10SF-270/1C	22	30		38	26	25	25	24	23	21	20	18	16	13	10
10SF-270/1B	26	35		41	30	29	28	27	25	24	23	21	19	15	12
10SF-270/1A	30	40		43	31	30	29	28	26	25	24	22	20	17	15
10SF-270/2F	37	50		62	45	43	41	38	36	34	31	28	25	23	20
10SF-270/2C	45	60		76	58	55	53	50	48	46	43	40	37	34	31
10SF-270/2A	55	75		84	62	60	58	56	54	51	48	44	40	36	32
10SF-270/3E	60	80		105	78	75	72	68	64	60	56	51	47	43	39
10SF-270/3B	66	90		119	88	85	82	78	74	71	67	626	57	53	49
10SF-270/3A	75	100		126	93	90	87	84	80	76	72	66	61	56	52
10SF-270/4D	81	110		142	105	100	96	92	87	82	76	70	63	57	51
10SF-270/4B	93	125		156	116	111	107	102	97	92	86	81	75	71	67
10SF-270/5	110	150		214	161	155	150	144	136	129	123	114	105	95	85
10SF-270/6R	130	175		234	177	171	165	157	150	143	135	125	115	104	93
10SF-270/6	150	200		256	193	186	179	172	164	155	147	136	125	114	102
10SF-270/7	166	225		299	225	218	210	200	191	181	172	159	146	132	119
10SF-270/8	185	250		341	258	248	239	230	219	207	196	182	168	152	136

apelsa

MODELO	POTENCIA	CAUDALm³/h	M.C. A
10SF-300/1E	30 CV	0 - 360	31 - 7
10SF-300/1C	35 CV	0 - 360	37 - 10
10SF-300/1A	40 CV	0 - 360	41 - 14
10SF-300/2D	60 CV	0 - 360	66 - 22
10SF-300/2C	70 CV	0 - 360	73 - 25
10SF-300/2A	75 CV	0 - 360	80 - 27
10SF-300/3E	80 CV	0 - 360	91 - 29
10SF-300/3D	90 CV	0 - 360	98 - 31
10SF-300/3B	100 CV	0 - 360	111 - 41
10SF-300/3A	110 CV	0 - 360	122 - 43
10SF-300/4C	125 CV	0 - 360	135 - 49
10SF-300/4A	150 CV	0 - 360	149 - 54
10SF-300/5B	175 CV	0 - 360	178 - 69
10SF-300/5A	175 CV	0 - 360	193 - 75
10SF-300/6B	200 CV	0 - 360	216 - 81

BOMBA	POTENCIA	MOTOR
10SF-300/1E	30 CV	EMC/6 30
10SF-300/1C	35 CV	EMC/6 35
10SF-300/1A	40 CV	EMC/8 40
10SF-300/2D	50 CV	EMC/8 50
10SF-300/2C	60 CV	EMC/8 60
10SF-300/2A	75 CV	EMC/8 75
10SF-300/3E	80 CV	EMC/8 80
10SF-300/3D	90 CV	EMC/8 90
10SF-300/3B	100 CV	EMC/8 100
10SF-300/3A	110 CV	EMC/8 110
10SF-300/4C	125 CV	EMC/8 125
10SF-300/4A	150 CV	EMC/10 150
10SF-300/5B-A	175 CV	EMC/10 175
10SF-300/6B	200 CV	EMC/10 200

BOMBA PUMP	MOTOR		Q	CAUDAL							
			l/s	0	41,7	50	66,7	75	83,3	91,7	100
			m^3/h	0	150	180	240	270	300	330	360
	Kw	HP	l/min	0	2500	3000	4000	4500	5000	5500	6000
10SF-300/1E	22	30	ALTURA H (m)	31	25	23	20	18	15	11	7
10SF-300/1C	26,5	35		37	29	27	24	22	19	15	10
10SF-300/1A	30	40		41	31	30	27	25	22	19	14
10SF-300/2D	45	60		66	53	50	44	40	35	29	22
10SF-300/2C	50	70		73	59	56	48	44	39	33	25
10SF-300/2A	55	75		80	64	60	53	48	43	36	27
10SF-300/3E	60	80		91	73	68	59	53	46	39	29
10SF-300/3D	66	90		98	80	76	66	61	54	44	31
10SF-300/3B	75	100		111	92	86	75	68	61	52	41
10SF-300/3A	81	110		122	96	90	78	71	63	54	43
10SF-300/4C	93	125		135	113	106	91	82	73	63	49
10SF-300/4A	110	150		149	121	114	100	93	83	72	54
10SF-300/5B	130	175		178	148	139	121	111	98	85	69
10SF-300/5A	130	175		193	157	148	129	118	105	91	75
10SF-300/6B	150	200		216	177	170	146	131	116	101	81

apelsa

MOTOR SUMERGIBLE 10” REBOBINABLES EN PE2/PA 50 Hz

PRODUCTO	V	kW	HP
MOTOR 10" 110 HP	3~400V3~400/690V	81	110
MOTOR 10" 125 HP		92	125
MOTOR 10" 150 HP		110	150
MOTOR 10" 175 HP		129	175
MOTOR 10" 200 HP		147	200
MOTOR 10" 225 HP		166	225
MOTOR 10" 250 HP		185	250

BOMBAS DE PISTON
SERIE ST-P

CODIGO	L/H	PRESION	PISTON
AP0011	11	20	16
AP0022	22		
AP0039	39	13,5	30
AP0077	77	10	
AP0095	95	4,5	48
AP0190	190	3,5	

SERIE "P" AISI 316L

SERIE "P" PVC

CODIGO	L/H	PRESION INOX	PRESION PVC	PISTON
BP0014	14	25		16
BP0024	24			
BP0029	29			
BP0052	52	20	10	30
BP0088	88			
BP0103	103	18		
BP0128	128	12	10	48
BP0220	220	9	9	
BP0256	256	7,5	7,5	
BP0251	251	6	6	67
BP0431	431	4,5	4,5	
BP0503	503	3,5	3,5	
BP0128	128	18	10	48
BP0220	220	16		
BP0256	256	13		
BP0251	251	9	9	67
BP0431	431	7	7	
BP0503	503	6	6	
BP0251	251	11	9,5	67
BP0431	431	9	9	
BP0503	503	8	8	
BP0513	513	5,5	5,5	95
BP0838	838	4	4	
BP1027	1027	3	3	
BP0251	251	19	10	67
BP0431	431	16,5	10	
BO0503	503	14,5	10	
BP0513	513	12	10	95
BO0838	838	8	8	
BP1027	1027	6,5	6,5	

MATERIAL PARA TRATAMIENTO DE AGUA

DESCALCIFICADOR DENVER PLUS

Equipo descalcificador de nueva generación con un atractivo cabinet con tapa de sal deslizante y programador integrado.

Características:
Presión mín.: 2,5 kg/cm2.
Presión máx.: 6 kg/cm2.
Temperatura mín.: 4 ºC.
Temperatura máx.: 35 ºC.
Alimentación eléctrica: 220 V - 12 Vac / 50Hz.

Código	Embalaje Und.	Descripción	Volumen resina	Conexión	Capacidades HF x m³	Consumo de sal	Caudal trabajo m³/h	Caudal punta m³/h
762001	1	Denver Plus 12.5	12.5	3/4"	40 - 49 - 60	0,8 - 1,0 - 1,5	0,5	0,8
762002	1	Denver Plus 18	18	3/4"	57 - 97 - 117	1,1 - 2,2 - 4,5	0,7	1,1
762003	1	Denver Plus 20	20	3/4"	76 - 108 - 130	1,2 - 2,4 - 5,0	0,8	1,2
762004	1	Denver Plus 30	30	1"	115 - 170 - 210	1,8 - 3,6 - 7,5	1,2	1,8

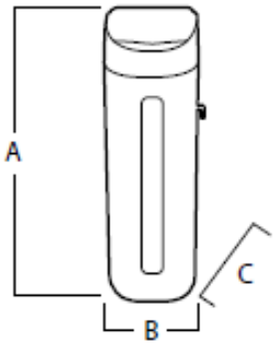

A	B	C
575	333	505
1034	333	505
1034	333	505
1034	333	505 mm

Para cualquier otras durezas o caudales consultar.

ÓSMOSIS DOMÉSTICA

Puremax PUMP

3 Portacartuchos de 10” blancos.
Prefiltros de 5 µm de polipropileno prensado de 10”.
Cartucho carbón GAC de 10”.
Cartucho carbón BLOCK de 10”.
Portamembranas.
Membrana Puremax 50 GPD.
Remineralizador en línea de 2” x 10”.
Depósito de plástico de 12 l totales.
Grifo cromado con válvula cerámica.
Restrictor de 300 cc.
Válvula antirretorno de inox.
Conector para desagüe.
Adaptador con válvula de bola para el agua de entrada.

Código	Embalaje Und.	descripción
762005	1	Puremax. Equipo con bomba

Proline Plus PUMP

3 Portacartuchos de 10” blancos.
Prefiltro de 5 µm de polipropileno prensado de 10”.
Cartucho carbón GAC de 10”.
Cartucho carbón BLOCK de 10”.
Portamembranas.
Membrana Green Filter 50 GPD.
Remineralizador en línea de 2” x 10”.
Depósito de acero con revestimiento plástico de 14 l. totales.
Grifo cromado con válvula cerámica.
Restrictor de 300 cc.
Válvula antirretorno.
Conector para desagüe.
Adaptador con válvula de bola para el agua de entrada.
Válvula manual de lavado de membrana. Tipo pulsador.

Código	Embalaje Und.	Descripción
762005	1	Ósmosis doméstica Proline Plus Pump. Equipo con bomba
762006	1	Ósmosis doméstica Proline Plus con membrana Recomax. Equipo con bomba
762007	1	Ósmosis doméstica Proline Plus Pump. Equipo con bomba y UV 6 W

DEPÓSITOS DE MEMBRANA

PressureWave

Características

- Diseño con membrana fija de butilo de alto grado certificada por la FDA
- Conexión de agua patentada en acero inoxidable AISI 304
- Revestimiento interior de polipropileno virgen
- Acabado con pintura de poliuretano sobre base epoxi
- Tapón de la válvula de aire sellado mediante junta tórica antiescapes
- Control de calidad en todas las fases de producción
- No requiere mantenimiento

PRESSUREWAVE								
Modelo	Versión	Conexión	Volumen nominal (lts)	Volumen embalaje (m³)	Peso embalaje (Kg)	Dimensiones (cm)		
						A	B	C
EPB 24LX	Hidrosfera	Inox 1" BSP M	24	0,031	4,30	44,70	29,00	-
PWB 8LH	Horizontal		8	0,013	2,46	31,30	23,20	11,60
PWB 12LH			12	0,024	3,25	36,50	26,00	13,00
PWB 20LH			20	0,042	5,00	44,70	29,40	14,70
PWB 24LH			24	0,047	5,90	44,70	32,10	16,10
PWB 35LH			35	0,061	8,20	48,10	35,30	17,90
PWB 60LH			60	0,090	11,40	53,00	42,40	21,50
PWB 80LH			80	0,130	16,10	72,60	42,50	21,50
PWB 100LH			100	0,160	19,20	72,00	47,50	24,50
PWB 35LV	Vertical		35	0,063	7,80	55,50	31,80	12,00
PWB 60LV			60	0,098	11,80	62,00	38,90	12,70
PWB 80LV			80	0,130	16,20	81,50	38,90	12,70
PWB 100LV			100	0,162	19,10	80,40	43,00	12,30
PWB 130LV			130	0,210	26,70	107,40	43,00	12,90
PWB 150LV			150	0,280	31,40	92,40	53,00	13,85

Challenger

Características.

• Tecnología de membrana CAD-2
• Diseño con doble membrana que permite reducir problemas de condensación
• Conexión de agua patentada en acero inoxidable AISI 304
• Acabado con pintura de poliuretano sobre base de epoxi
• Tapón de la válvula de aire sellado mediante junta tórica antiescapes
• Control de calidad en todas las fases de producción
• No requiere mantenimiento

Challenger							
Modelo	**Versión**	**Conexión**	**Volumen nominal (lts)**	**Volumen embalaje (m^3)**	**Peso embalaje (Kg)**	**Temperatura máxima**	**Uds. por palet**
GCB 200LV	Vertical	Inox 1" BSP M	200	0,32	34,2	90ºC	4
GCB 250LV			250	0,37	39,2	90ºC	4
GCB 300LV			300	0,42	47,1	90ºC	4
GCB 450LV			450	0,74	69,8	90ºC	4

SolarWave

Características

• Vaso de expansión para energía solar térmica
• Diseño con membrana fija de butilo de alto grado y resistente a altas temperaturas (130ºC)
• Elevado factor de expansión
• Conexión de agua patentada en acero inoxidable AISI 304
• Acabado con pintura de poliuretano sobre base de epoxi
• Tapón de la válvula de aire sellado mediante junta tórica antiescapes
• Control de calidad en todas las fases de producción
• No requiere mantenimiento

SolarWave							
Modelo	**Versión**	**Conexión**	**Volumen nominal (lts)**	**Volumen embalaje (m^3)**	**Peso embalaje (Kg)**	**Temperatura máxima**	**Uds. por palet**
SWB 2LX	En línea	Inox 3/4" BSP M	2	0,005	1,12	130ºC	12 und. X caja
SWB 8LX			8	0,016	2,20	130ºC	108
SWB 12LX			12	0,023	2,90	130ºC	90
SWB 18LX			18	0,029	3,80	130ºC	56
SWB 24LX			24	0,042	4,90	130ºC	46
SWB 35LX			35	0,058	6,70	130ºC	30
SWB 60LV	vertical	Inox 1" BSP M	60	0,098	11,80	130ºC	20
SWB 80LV			80	0,130	14,20	130ºC	15
SWB 100LV			100	0,162	19,10	130ºC	15
SWB 150LV			150	0,210	34,90	130ºC	8

Charger

Características

- o Depósitos con membrana recambiable
- o Membrana con diseño único de EPDM hasta 4000 litros y de butilo a partir de 5000 litros
- o Brida con revestimiento interior en polipropileno hasta 150 litros (10 bar)
- o Disponible en 10, 16 y 25 bar
- o Capacidad desde 8 a 10.000 litros
- o Manómetro de serie a partir de 100 litros
- o Válvula superior de latón
- o Pintura de poliuretano
- o Conexión con brida reforzadas
- o Soporte mediante patas reforzadas a partir de 50 litros

SolarWave							
Modelo	Versión	Conexión	Volumen nominal (lts)	Volumen embalaje (m^3)	Presión (bar)	Peso embalaje (Kg)	Temperatura máxima	Uds. por palet
CRB 8LX	En línea	1"	8	0,018	10	2,80	90º C	108
CRB 12LX			12	0,022	10	3,20	90º C	90
CRB 24LX			24	0,045	10	4,00	90º C	36
CRB 50LX			50	0,117	10	11,00	90º C	15
CRB 24LH	Horizontal		24	0,052	10	4,00	90º C	36
CRB 60LH			60	0,119	10	11,50	90º C	15
CRB 80LH			80	0,167	10	17,00	90º C	12
CRB 100LH			100	0,198	10	18,00	90º C	12
CRB 50LV	Vertical		50	0,117	10	11,00	90º C	15
CRB 80LV			80	0,194	10	17,00	90º C	12
CRB 100LV			100	0,221	10	18,00	90º C	12,00
CRB 150LV			150	0,283	10	29,00	90º C	4,00
CRB 200LV			200	0,377	10	38,00	90º C	4,00
CRB 300LV		1 1/4"	300	0,508	10	45,00	90º C	4,00
CRB 500LV			500	1,088	10	75,00	90º C	1,00

apelsa

30 ANIVERSARIO

Apelsa Water Solutions P.I. Calonge C/Automoción, 27 Telf: 954 35 69 39

www.apelsa.es / info@apelsa.es